DF-03 MS

1/10 SCALE R/C 4WD HIGH PERFORMANCE OFF ROAD RACER

1/10 電動RC 4WDレーシングバギー
シャフトドライブ4WD
DF-03 MSシャーシ

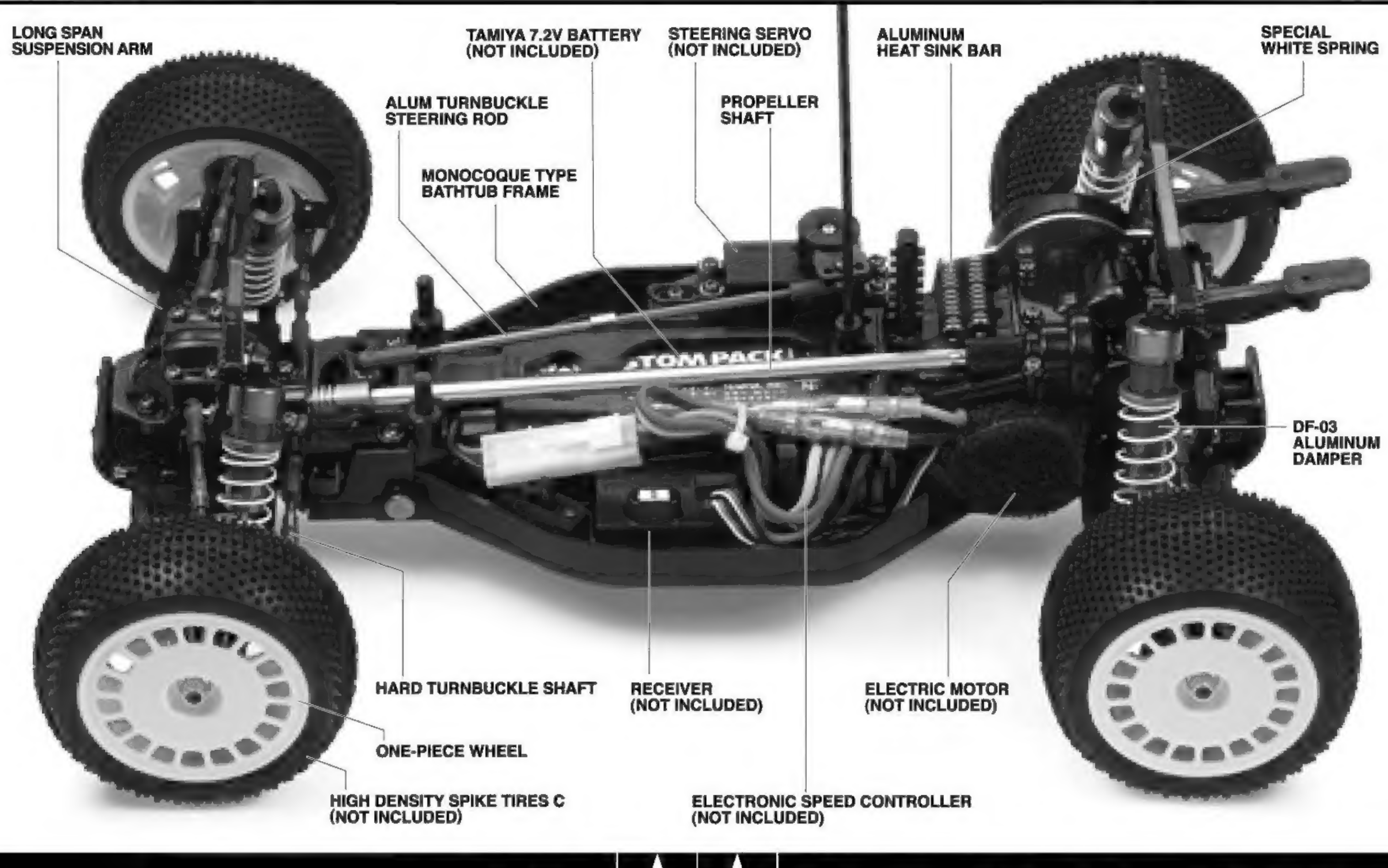

TAMIYA, INC. 3-7 ONDAWARA, SURUGA-KU, SHIZUOKA 422-8610 JAPAN

DF-03MS

●小学生や組み立てになれない方は、
模型にくわしい方に
お手伝いをお願いしてください。

組み立てる前に用意する物
ITEMS REQUIRED
ERFORDERLICHES ZUBEHÖR
OUTILLAGE NECESSAIRE

《ラジオコントロールメカ》
このRCカーには、タミヤ・エクスペックGT-Iプロポセットをおすすめします。また、他のプロポセットを使用する場合はESC(FETアンプ)付き2チャンネルプロポをご使用ください。
★取り扱いについては、それぞれの説明書をご覧ください。
《走行用バッテリー・充電器》
このキットはタミヤ・7.2Vバッテリーカスタムパックおよびレーシングパック専用です。専用充電器とともにご用意ください。
《走行用モーター・タイヤ》
キットにはモーター、タイヤは含まれていません。別にお買い求めください。

RADIO CONTROL UNIT
Tamiya EXPEC GT-I R/C system (2-channel R/C unit with electronic speed controller) is recommended for this model. Other 2 channel R/C units using an electronic speed control can also be used.
★Refer to the instruction manual included with the R/C unit.
POWER SOURCE
This kit is designed to use a Tamiya 7.2V Custom Pack or Racing Pack. Charge battery according to manual supplied with battery.
●This kit does not include motor and tires. Purchase separately sold Tamiya motor and tires.

RC-EINHEITEN
Das Tamiya EXPEC GT-I R/C System (2-Kanal RC-Einheit mit elektronischem Fahrregler) wird für dieses Modell empfohren. Andere 2-Kanal-Einheiten mit elektronischer Geschwindigkeitskontrolle können ebenfalls verwendet werden.
★Beachten Sie sich bitte die der RC-Einheit beigefügte Gebrauchsanweisung.
STROMQUELLE
Für diesen Bausatz benötigt man den Tamiya 7,2V Custom Pack oder Racing Pack. Den Akku gemäß Anweisung aufladen.
●Dieser Bausatz enthält keinen Motor und keine Reifen. Geeignete Tamiya-Motore und Reifen sind getrennt erhältlich.

RADIOCOMMANDE
L'ensemble Tamiya EXPEC GT-I (ensemble R/C 2 voies avec variateur électronique) est recommandé pour ce modèle. D'autres radiocommandes 2 canaux comprenant un variateur électronique peuvent également être utilisées.
★Se référer au manuel d'instructions de l'ensemble R/C.
BATTERIE DE PROPULSION
Le moteur qui équipe ce modèle peut être alimenté par un pack d'accus batterie Tamiya 7,2V Custom ou Racing. Charger le pack selon les indications du manuel du pack et du chargeur.
●Ce kit n'inclut pas de moteur ni de pneus. Acquérir séparément un moteur et des pneus Tamiya.

《使用する塗料》TAMIYA PAINT COLORS
《ポリカーボネート用タミヤカラー》
TAMIYA POLYCARBONATE PAINTS

PS-1	●ホワイト / White / Weiß / Blanc
PS-16	●メタリックブルー / Metallic blue / Blau-Metallic / Bleu métallisé

タミヤ・エクスペックGT-Iプロポ / ESC (FETアンプ) 付き
Tamiya EXPEC GT-I 2-channel R/C system
Tamiya EXPEC GT-I 2-Kanal R/C System
Ensemble R/C Tamiya EXPEC GT-I 2 voies
(※ESCはエレクトロニック スピード コントローラーの略です。)

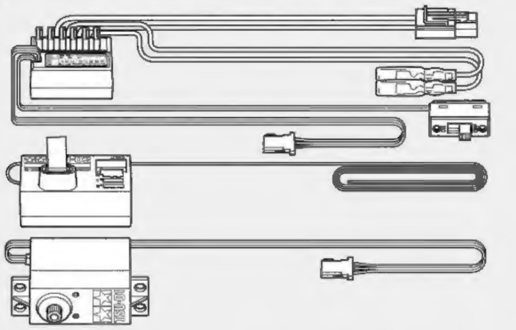

ESC (FETアンプ) 付き2チャンネルプロポ(リバーススイッチ付)
2-channel R/C unit with electronic speed controller
2-Kanal RC-Einheit mit elektronischem Fahrregler
Ensemble R/C 2 voies avec variateur électronique

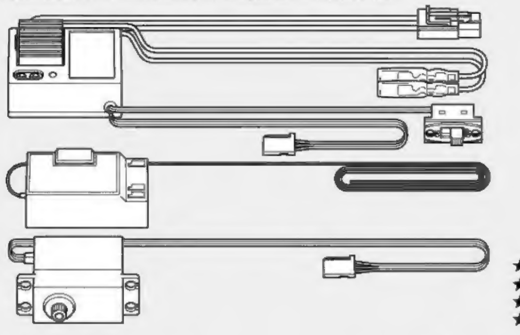

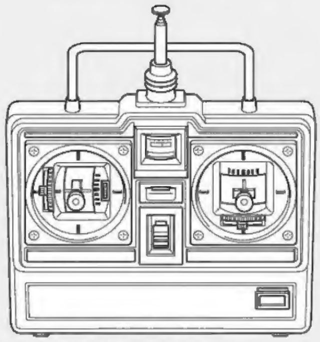

★ホイールタイプ送信機も選べます。
★Wheel type transmitter is also available.
★Ein Lenkrad-Sender kann auch verwendet werden.
★Un émetteur de type volant est également utilisable.

《使用できるサーボの大きさ》
Suitable servo size
Grösse der Servos
Dimensions max des servos

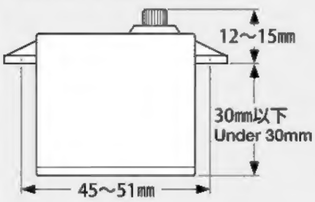

タミヤ7.2Vバッテリー
Tamiya 7.2V Battery
Batterie : Tamiya 7,2V
Batterie Tamiya 7,2V

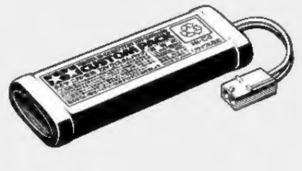

7.2V専用充電器
Compatible charger
Geeignetes Ladegerät
Chargeur compatible

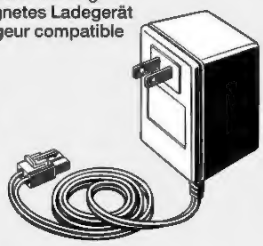

《モーター》
Motor
Moteur

OP.929 ダートチューンモーター
53929 Dirt-Tuned Motor
OP.930 スーパーストックBZモーター
53930 Super Stock BZ Motor

《フロントタイヤ》
Front tire
Vorderreifen
Pneu avant
OP.878 4駆前輪ハイデンシティタイヤC
53878 High Density Spike Tires C (4WD F)
SP.1240 4駆前輪ハイデンシティタイヤK
51240 High Density Spike Tires K (4WD F)

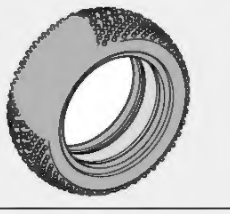

《リヤタイヤ》
Rear tire
Hinterreifen
Pneu arrière
OP.879後輪ハイデンシティタイヤC
53879 High Density Spike Tires C (R)
SP.1241 後輪ハイデンシティタイヤK
51241 High Density Spike Tires K (R)

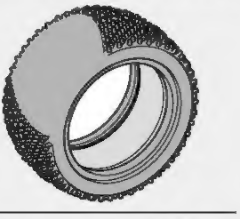

《用意する工具》 TOOLS RECOMMENDED / BENÖTIGTE WERKZEUGE / OUTILLAGE

+ドライバー (大)
+ Screwdriver (large)
+ Schraubenzieher (groß)
Tournevis + (grand)

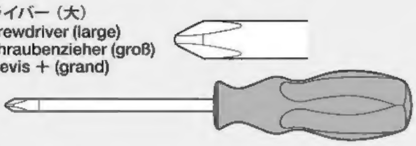

+ドライバー (小)
+ Screwdriver (small)
+ Schraubenzieher (klein)
Tournevis + (petit)

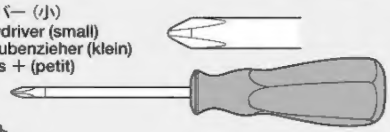

ピンセット
Tweezers
Pinzette
Précelles

−ドライバー
− Screwdriver
− Schraubenzieher
Tournevis −

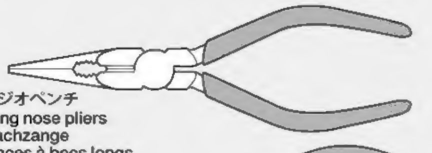

ラジオペンチ
Long nose pliers
Flachzange
Pinces à becs longs

ニッパー
Side cutters
Seitenschneider
Pinces coupantes

はさみ
Scissors
Schere
Ciseaux

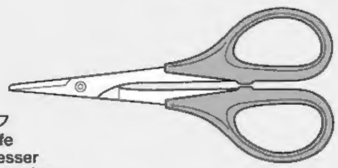

クラフトナイフ
Modeling knife
Modellbaumesser
Couteau de modéliste

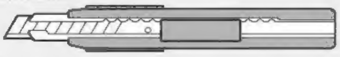

ピンバイス (2.5mm)
Pin vise
Schraubstock
Outil à percer

瞬間接着剤 (タイヤ用)
Instant cement
Sekundenkleber
Colle rapide

●組み立てる前に説明図を必ずお読みください。また、保護者の方もお読みください。

●小学生やうまく組み立てられない方は、保護者の方やRCカーにくわしい方にお手伝いをお願いしてください。

●色を塗る時や、接着剤を使う場合は必ず窓を開けて換気に注意してください。

●小さなお子様のいる場所での工作はおやめください。小さな部品やビニール袋を口に入れたりする危険があります。

●工具で固い物を切らないでください。刃が折れるなどの危険があります。

●組み立てる時はまわりに注意してください。また、工具を振り回すようなことはやめてください。

⚠ CAUTION

●Read carefully and fully understand the instructions before commencing assembly. A supervising adult should also read the instructions if a child assembles the model.
●When assembling this kit, tools including knives are used. Extra care should be taken to avoid personal injury.
●Read and follow the instructions supplied with paints and/or cement, if used (not included in kit).
●Keep out of reach of small children. Children must not be allowed to put any parts in their mouths, or pull vinyl bag over their heads.

⚠ VORSICHT

●Bevor Sie mit dem Zusammenbau beginnen, sollten Sie alle Anweisungen gelesen und verstanden haben. Falls ein Kind das Modell zusammenbaut, sollte ein beaufsichtigender Erwachsener die Bauanleitung ebenfalls gelesen haben.
●Beim Zusammenbau dieses Bausatzes werden Werkzeuge einschließlich Messer verwendet. Zur Vermeidung von Verletzungen ist besondere Vorsicht angebracht.
●Wenn Sie Farben und/oder Kleber verwenden (nicht im Bausatz enthalten), beachten und befolgen Sie die dort beiliegenden Anweisungen.
●Bausatz von kleinen Kindern fernhalten. Verhüten Sie, daß Kinder irgendwelche Bauteile in den Mund nehmen oder Plastiktüten über den Kopf ziehen.

⚠ PRECAUTIONS

●Bien lire et assimiler les instructions avant de commencer l'assemblage. La construction du modèle par un enfant doit s'effectuer sous la surveillance d'un adulte.
●L'assemblage de ce kit requiert de l'outillage, en particulier des couteaux de modélisme. Manier les outils avec précaution pour éviter toute blessure.
●Lire et suivre les instructions d'utilisation des peintures et ou de la colle, si utilisées (non incluses dans le kit).
●Garder hors de portée des enfants en bas âge. Ne pas laisser les enfants mettre en bouche ou sucer les pièces, ou passer un sachet vinyl sur la tête.

《タミヤ・エクスペックGT-Iプロポ / ESC（FETアンプ）付き》
TAMIYA EXPEC GT-I 2-CHANNEL R/C SYSTEM (WITH ELECTRONIC SPEED CONTROLLER)

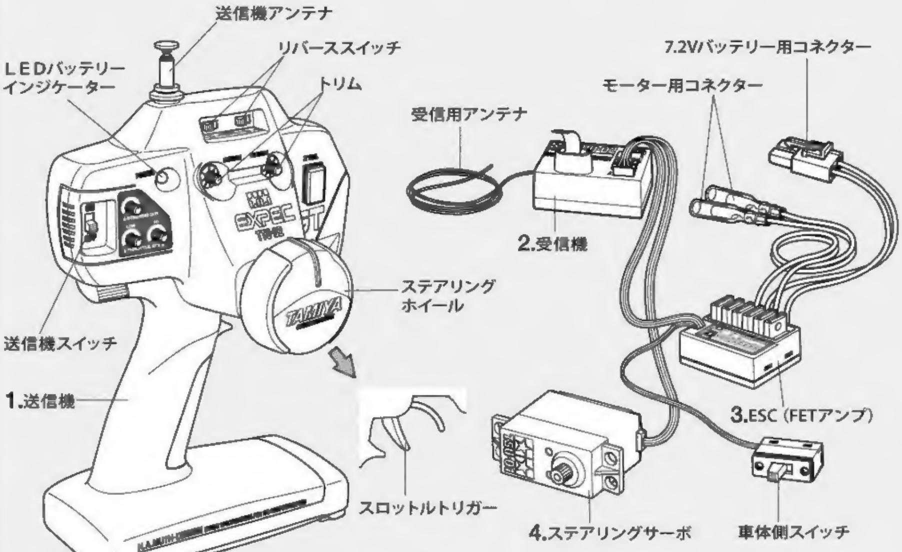

《スティックタイプ送信機 / ESC（FETアンプ）・リバーススイッチ付き》
STICK TYPE TRANSMITTER (WITH ELECTRONIC SPEED CONTROLLER AND STEERING REVERSE SWITCH)

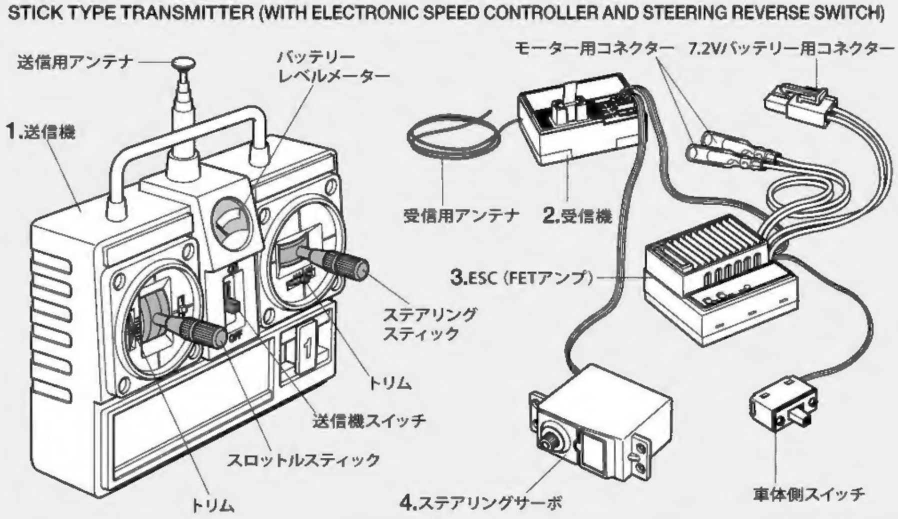

《2チャンネルプロポの名称》

1. ●送信機＝コントロールボックスとなるもので、ステアリング、スロットルの操作を電波信号に変えて発信します。
   ●ステアリングホイール、スロットルトリガー＝ステアリングホイールでステアリングサーボを、スロットルトリガーでESC（FETアンプ）をコントロールします。
2. ●受信機＝送信機からの電波を受け、それをESC（FETアンプ）やサーボにつたえます。
3. ●ESC（FETアンプ）＝受信機が受けた電波信号を電気的な信号に変え、車のスピードをコントロールします。
4. ●ステアリングサーボ＝受信機が受けた電波信号を機械的な動きに変え、ハンドルを切ります。

COMPOSITION OF 2 CHANNEL R/C UNIT

1. ●Transmitter: Serves as control box. Steering wheel/stick and throttle trigger/stick movements are transformed into radio signals which are transmitted through the antenna.
   ●Wheel & Trigger: Moves servos, which steer car and adjust throttle.
2. ●Receiver: Accepts signals from the transmitter and converts them into pulses that operate the model's servo and speed controller.
3. ●Electronic speed controller: Accepts signals received from the receiver and controls the current going to the motor.
4. ●Steering servo: Transforms signals received from the receiver into mechanical movements.

ZUSAMMENSTELLUNG DER 2-KANAL RC-EINHEIT

1. ●Sender: Dient als Steuergerät. Lenkrad/-knüppel- und Gaszuggriff/- knüppelbewegungen werden in Funksignale umgewandelt und über die Antenne ausgesendet.
   ●Lenkrad und Gaszuggriff: Setzt die Servos in Bewegung, welche das Auto lenken und Gas geben.
2. ●Empfänger: Der Empfänger nimmt die Signale des Senders auf und wandelt sie in Steuerimpulse für das Lenkservo und den Fahrregler um.
3. ●Elektronischer Fahrregler: Erhält Steuersignale vom Empfänger und regelt den zum Motor fließenden Strom.
4. ●Lenkservo: Wandelt die vom Empfänger kommenden Lenksignale in mechanische Bewegung um.

COMPOSITION D'UN ENSEMBLE R/C 2 VOIES

1. ●Emetteur: sert de boîtier de commande. Les actions sur le manche de direction/volant ou sur le manche de gaz/gâchette sont converties en signaux radio transmis par le biais de l'antenne.
   ●Volant/Gâchette: permettent de contrôler respectivement la direction et le régime moteur du modèle.
2. ●Récepteur: capte les signaux de l'émetteur, les convertit en impulsions et contrôle les mouvements du(des) servo(s) et le variateur électronique de vitesse.
3. ●Variateur électronique de vitesse: reçoit un signal du récepteur et régule la quantité de courant alimentant le moteur.
4. ●Servo de direction: convertit les signaux émanant du récepteur en mouvements mécaniques.

★組み立てに入る前に説明図を最後までよく見て、全体の流れをつかんでください。
★お買い求めの際、また組み立ての前には必ず内容をお確めください。万一不良部品、不足部品などありました場合には、お買い求めの販売店にご相談ください。
★小さなビス、ナット類が多く、よく似た形の部品もあります。図をよく見てゆっくり確実に組んでください。金具部品は少し多目に入っています。予備として使ってください。
このマークはグリスを塗る部分に指示しました。必ず、グリスアップして、組みこんでください。

★Study the instructions thoroughly before assembly.
★There are many small screws, nuts and similar parts. Assemble them carefully referring to the drawings. To prevent trouble and finish the model with good performance, it is necessary to assemble each step exactly as shown.
Apply grease to the places shown by this mark. Apply grease first, then assemble.

★Vor Baubeginn die Bauanleitung genau durchlesen.
★Viele kleine Schrauben und Muttern etc. müssen genau der Anleitung nach eingebaut werden. Exaktes Bauen bringt ein gutes Modell mit bester Leistung.
Stellen mit diesem Zeichen erst fetten, dann zusammenbauen.

★Assimilez les instructions parfaitement avant l'assemblage.
★Il y a beaucoup de petites vis, d'écrous et de pièces similaires. Les assembler soigneusement en se référant aux dessins. Pour éviter les erreurs suivre les stades du montage dans l'ordre indiqué.
Graisse les endroits indiqués par ce symbole. Graisser d'abord, assembler ensuite.

※の部品はキットには含まれていません。
Parts marked ※ are not included in kit.
Teile mit ※ sind im Bausatz nicht enthalten.
Les pièces marquées ※ ne sont pas incluses dans le kit.

2

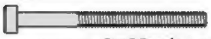
MA7 ×1 2×25㎜キャップスクリュー
Cap screw
Zylinderkopfschraube
Vis à tête cylindrique

MB7 ×1 2㎜ロックナット
Lock nut
Sicherungsmutter
Ecrou nylstop

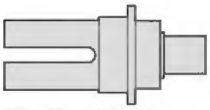
MJ3 ×1
Rデフジョイント (R)
Diff joint (Rear - right)
Differential-Gelenk(Hinten - rechts)
Accouplement de différentiel (Arrière - droit)

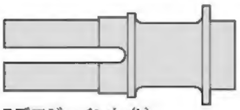
MJ4 ×1
Rデフジョイント (L)
Diff joint (Rear - left)
Differential-Gelenk (Hinten - links)
Accouplement de différentiel (Arrière - gauche)

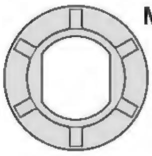
MK4 ×2
デフハウジングプレート
Differential housing plate
Platte des Differential-gehäuses
Plaquette de carter de différentiel

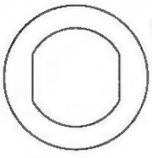
MK5 ×2
デフプレート
Diff plate
Differentialplatte
Plaquette de diff

MK7 ×2 10×0.1㎜シム
Shim
Scheibe
Cale

MK12 ×1 デフスプリング
Diff spring
Differentialfeder
Ressort de diff

MK13 ×10 3㎜スチールボール
Steel ball
Stahlkugel
Bille en acier

MK14 ×3 デフスポンジ
Diff sponge
Diff.-Schwamm
Eponge de différentiel

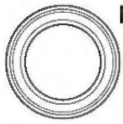
MR1 ×2
1510ベアリング
Ball bearing
Kugellager
Roulement à billes

MR5 ×1 620スラストベアリング
Ball thrust bearing
Druckkugellager
Butée à billes

MR6 ×2 850ベアリング
Ball bearing
Kugellager
Roulement à billes

3

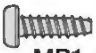
MB1 ×4 3×10㎜タッピングビス
Tapping screw
Schneidschraube
Vis taraudeuse

1 《走行用バッテリーの充電》/ Charging chassis battery
Aufladen des Chassis-Akkus / Chargement de la batterie de propulsion

★最初に7.2Vバッテリーを充電しておきます。別売の7.2Vバッテリーと専用充電器を使います。充電方法や取り扱い上の注意は7.2Vバッテリーおよび専用充電器に付属の取扱説明書をよくお読みください。
★Charge 7.2V battery with compatible charger (available separately). When handling battery/charger, read supplied instructions carefully.
★Den 7,2V Akku mit einem geeigneten Ladegerät aufladen (getrennt erhältlich). Zur Bedienung von Akku/Ladegerät die mitgelieferte Anleitung sorgfältig lesen.
★Utiliser un chargeur compatible avec les batteries 7,2V (disponible séparément). Se référer et lire attentivement les instructions et les précautions d'emploi fournies avec le chargeur et la batterie.

2 《リヤボールデフの組み立て》
Rear differential gear assembly
Zusammenbau des hinteren Differentialgetriebes
Assemblage du différentiel arrière

★ボールデフの組み立てにはボールデフグリスを使用します。
★Apply Ball Diff Grease to the differential during assembly.
★Differentialgetriebe während des Zusammenbaus mit Fett für Kugeldifferential einschmieren.
★Appliquer de la Graisse pour différentiel à billes sur le différentiel, avant assemblage.

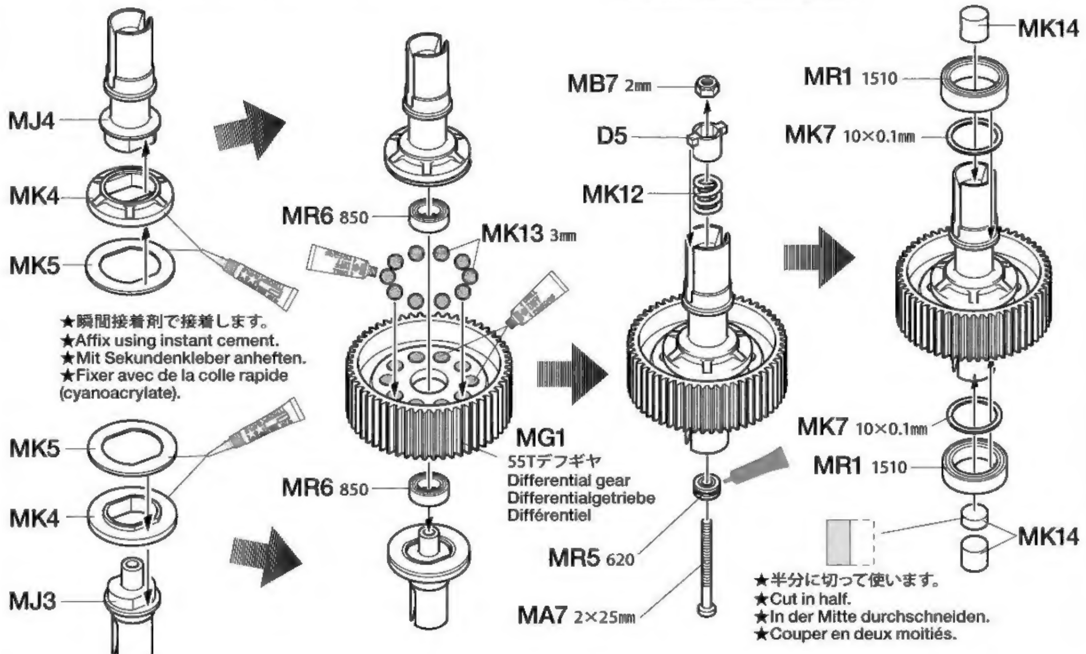

★ボールデフがすべらなくなるまでMA7を調整しながらネジ込みます。ネジ込みすぎるとデフの効きが重たくなりネジが破損するので注意してください。
★Make sure to tighten differential properly to prevent it from coming loose. Be careful not to over-tighten as it will hinder movement of differential and may damage parts.
★Auf sicheres Zusammenschrauben des Differentials achten, um Lockerwerden zu vermeiden. Andererseits auch nicht zu stark anzuziehen, da dies die Bewegung des Differentials blockiert und Teile beschädigen kann.
★Veiller à serrer le différentiel correctement pour éviter qu'il se desserre. Ne pas trop serrer : risque d'entraver le mouvement du différentiel et endommager des pièces.

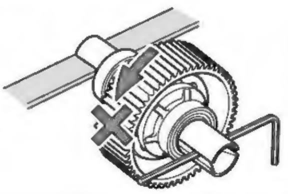

3 《リヤボールデフの取り付け》
Attaching rear differential gear
Einbau des hinteren Differentialgetriebes
Installation du différentiel arrière

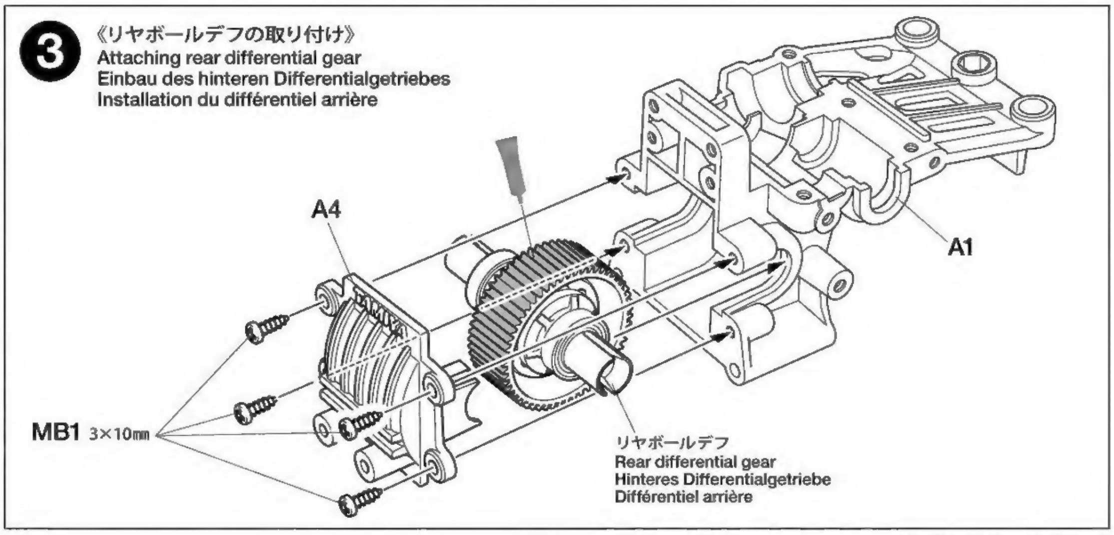

4

2.6×10㎜スクリューピン
Screw pin
Schraubzapfen
Epingle à vis
MB4 ×1

MB6 ×2
4㎜Eリング
E-Ring
Circlip

MK1 ×1
スリッパーシャフト
Slipper shaft
Hauptwelle
Axe principal

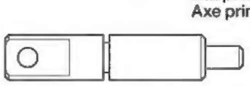
MK3 ×1
センターワンウェイシャフト
Center one-way shaft
Zentral Einweg-Achse
Arbre à sens unique

MK8 ×4
5×0.1㎜シム
Shim
Scheibe
Cale

MK9 ×2
6×0.1㎜シム
Shim
Scheibe
Cale

MK10 ×1
ベアリングカラー
Bearing collar
Lagerkragen
Collier de roulement

MK11 ×2
1060ベアリング
Ball bearing
Kugellager
Roulement à billes

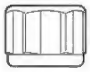
MK15 ×1
ワンウェイベアリング
One-way bearing
Einweg-Lager
Roulement à aiguilles à sens unique

MR3 ×1
1050ベアリング
Ball bearing
Kugellager
Roulement à billes

MR4 ×3
950ベアリング
Ball bearing
Kugellager
Roulement à billes

MR7 ×1
830ベアリング
Ball bearing
Kugellager
Roulement à billes

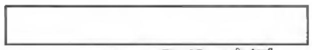
MS7 ×1
5×40㎜パイプ
Pipe
Rohr
Tube

MH5 ×1
34Tワンウェイベベルギヤ
One-way bevel gear
Einweg-Kegelrad
Pignon conique à sens unique

5

3×10㎜タッピングビス
Tapping screw
Schneidschraube
Vis taraudeuse
MB1 ×5

6

MA2 ×3
3×10㎜丸ビス
Screw
Schraube
Vis

MA3 ×3
3×10㎜皿ビス
Screw
Schraube
Vis

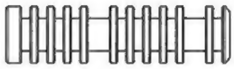
MJ8 ×3
ヒートシンクバー
Heat-sink bar
Kühlkörper
Dissipateur de chaleur

4 《リヤギヤの組み立て》
Rear gear assembly
Zusammenbau des hinteren Getriebes
Assemblage de pignon arrière

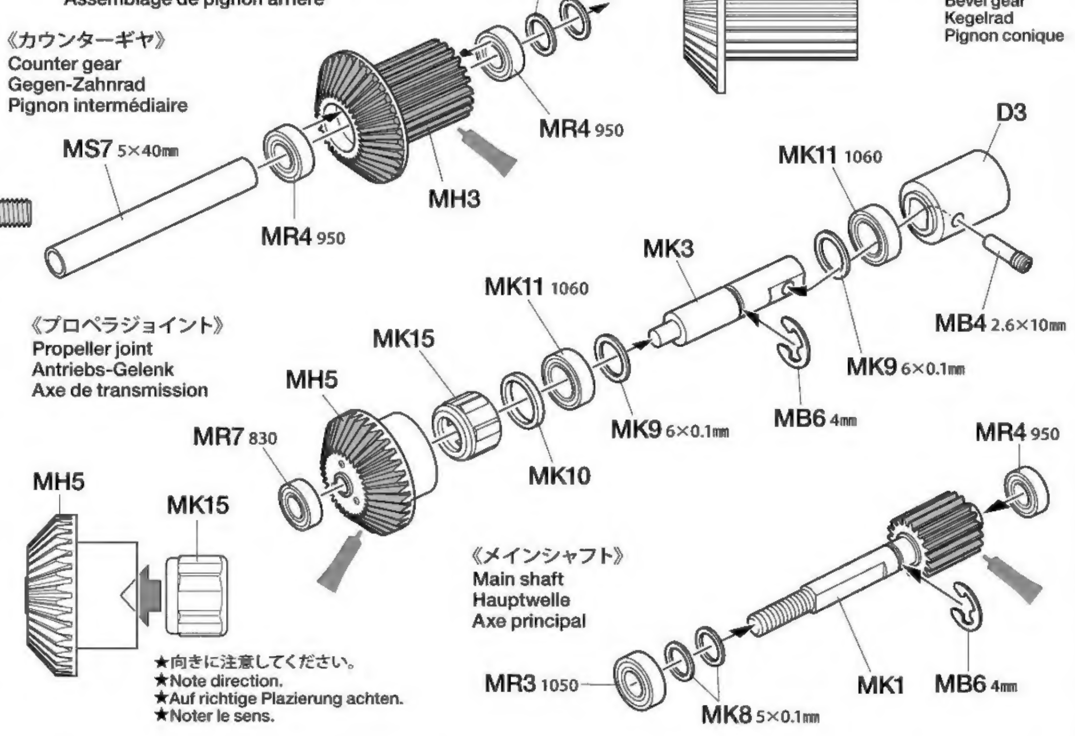

★向きに注意してください。
★Note direction.
★Auf richtige Plazierung achten.
★Noter le sens.

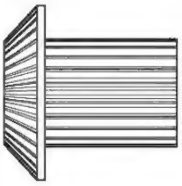
MH3 ×1
22T-34Tベベルギヤ
Bevel gear
Kegelrad
Pignon conique

5 《リヤギヤボックスの組み立て》
Rear gearbox assembly
Zusammenbau des hinteren Getriebegehäuses
Assemblage du carter de transmission

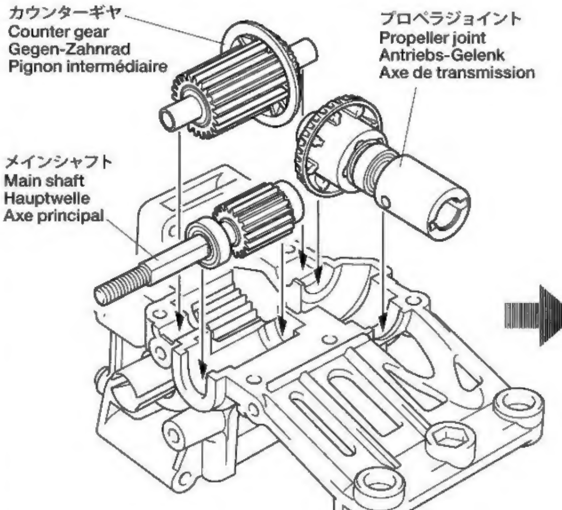

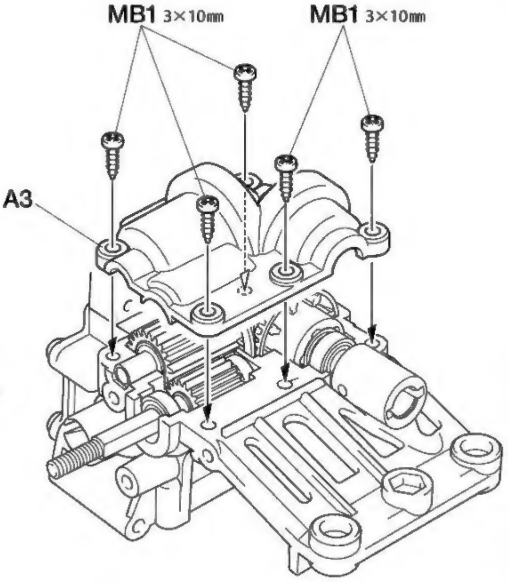

6 《ギヤボックスプレートの取り付け》
Attaching gearbox plate
Einbau der Platte des Getriebegehäuses
Fixation de les Plaquette de carter

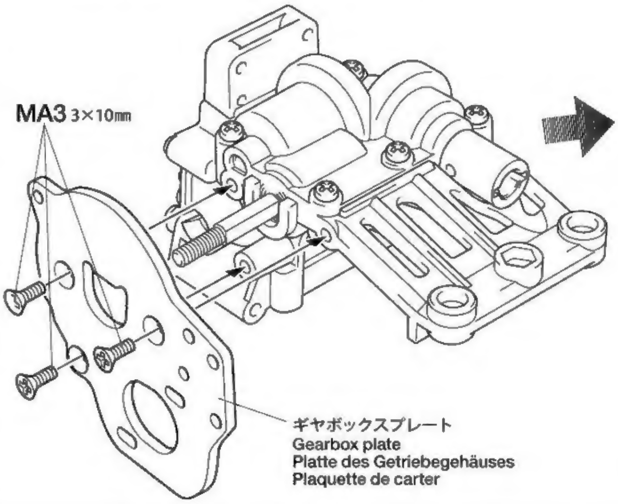

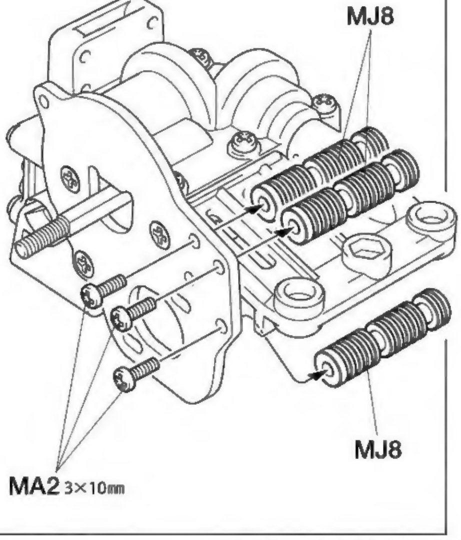

7

MB5 ×1 4㎜フランジロックナット
Flange lock nut
Sicherungsmutter
Ecrou nylstop à flasque

MD4 ×1 スプリングリテーナー
Spring retainer
Hauptwelle
Axe principal

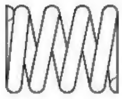

MK16 ×1
スリッパースプリング
Slipper spring
Feder der Rutschkupplung
Ressort de slipper

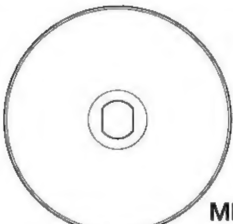

MK17 ×2
プレッシャーディスク
Pressure disk
Druckplatte
Rondelle de pression

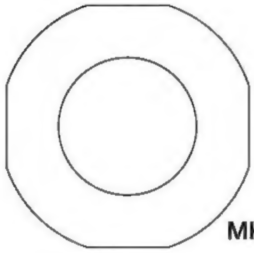

MK18 ×2
スリッパーシート
Slipper sheet
Rutschkupplung-Blatt
Feuillet de slipper

7 《スパーギヤの取り付け》
Attaching spur gear
Stirnrad-Einbau
Fixation de la couronne

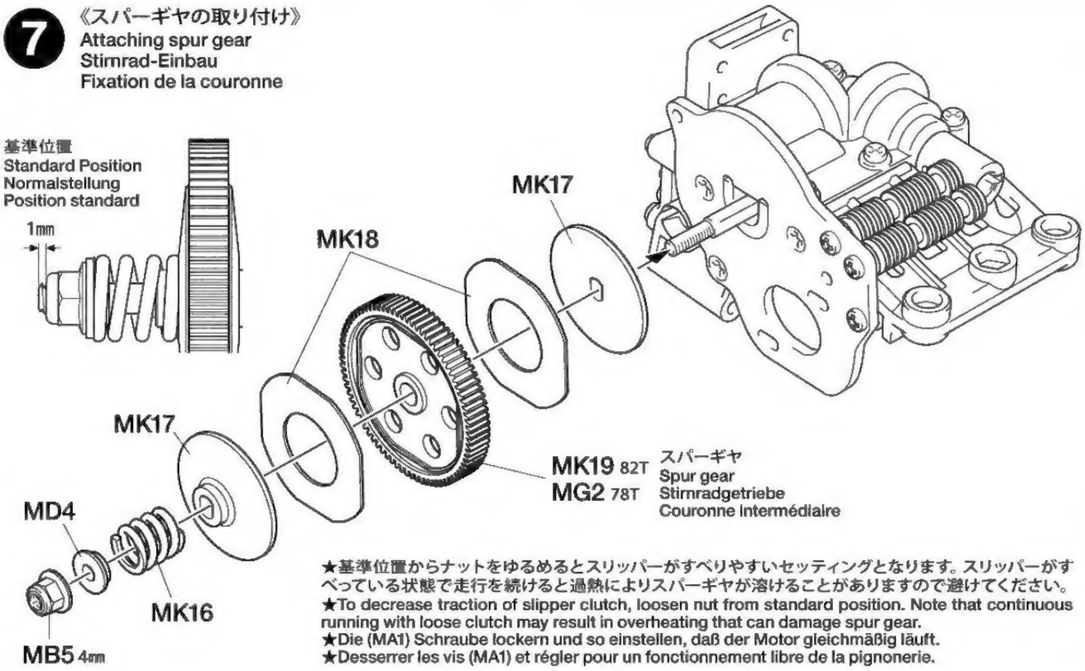

★基準位置からナットをゆるめるとスリッパーがすべりやすいセッティングとなります。スリッパーがすべっている状態で走行を続けると過熱によりスパーギヤが溶けることがありますので避けてください。
★To decrease traction of slipper clutch, loosen nut from standard position. Note that continuous running with loose clutch may result in overheating that can damage spur gear.
★Die (MA1) Schraube lockern und so einstellen, daß der Motor gleichmäßig läuft.
★Desserrer les vis (MA1) et régler pour un fonctionnement libre de la pignonerie.

《ギヤ比》/ Gear ratio
Getriebeübersetzung / Getriebeübersetzung

★モーターやコースに合わせ選びます。
★Choose gear ratio for motor and course.
★Das Übersetzungsverhältnis entsprechend Motor und Kurs auswählen.
★Choisir le rapport de transmission en fonction du moteur et de la piste.

ピニオンギヤ / Pinion gear Motorritzel / Pignon moteur		OP.922 53922		標準 Normal	OP.923 53923	
		23T	25T	26T	27T	29T
スパーギヤ Spur gear Stirnradgetriebe Couronne intermédiaire	78T	-	-	9.17	8.83	8.22
	82T	10.89	10.02	9.64	9.28	-
	85T	11.29	10.39	-	-	-

8

MA1 ×2 3×6㎜丸ビス
Screw
Schraube
Vis

MC3 ×1 3×3㎜イモネジ
Grub screw
Madenschraube
Vis pointeau

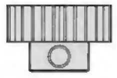

MK6 ×1 26Tピニオンギヤ
Pinion gear
Motorritzel
Pignon moteur

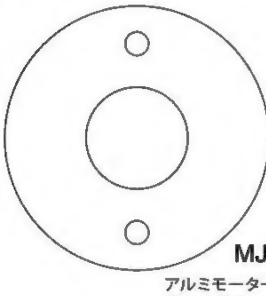

MJ13 ×1
アルミモータープレート
Motor plate
Motor-Platte
Plaquette-moteur

8 《モーターの取り付け》
Installing motor
Motor-Einbau
Installation du moteur

※モーター（別売）
※Motor (Sold Separately)
※Motor (Separat erhältliche)
※Moteur (Disponible séparément)

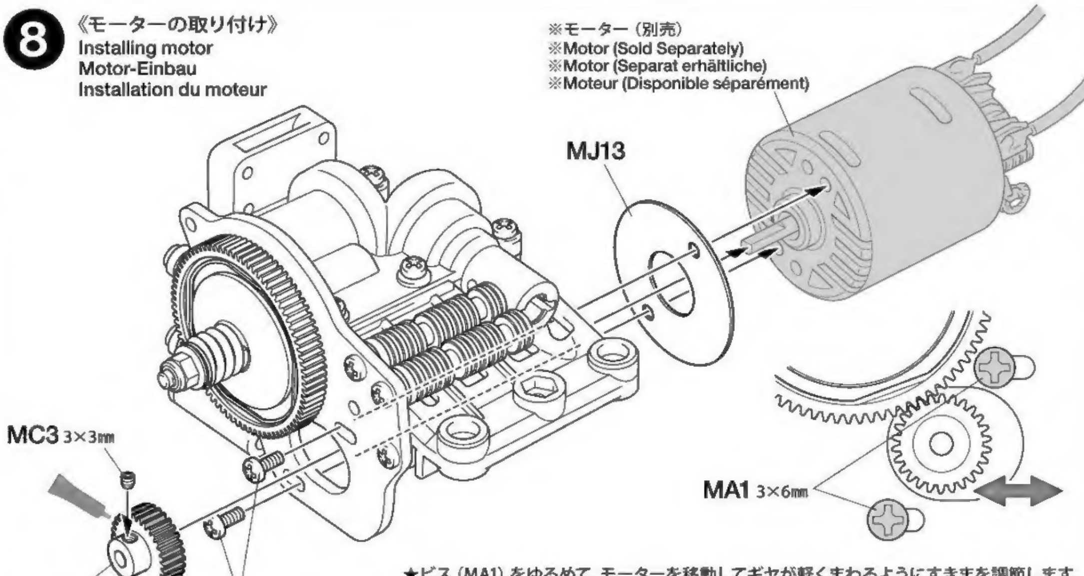

★ビス（MA1）をゆるめて、モーターを移動してギヤが軽くまわるようにすきまを調節します。
★Loosen screws (MA1) and adjust to run smoothly.
★Die (MA1) Schraube lockern und so einstellen, daß der Motor gleichmäßig läuft.
★Desserrer les vis (MA1) et régler pour un fonctionnement libre de la pignonerie.

9

MA1 ×2 3×6㎜丸ビス
Screw
Schraube
Vis

3×10㎜タッピングビス
Tapping screw
Schneidschraube
Vis taraudeuse
MB1 ×1

9 《カバーの取り付け》
Attaching gearbox cover
Befestigen des Getriebegehäuse-Deckels
Fixation du couvercle de carter

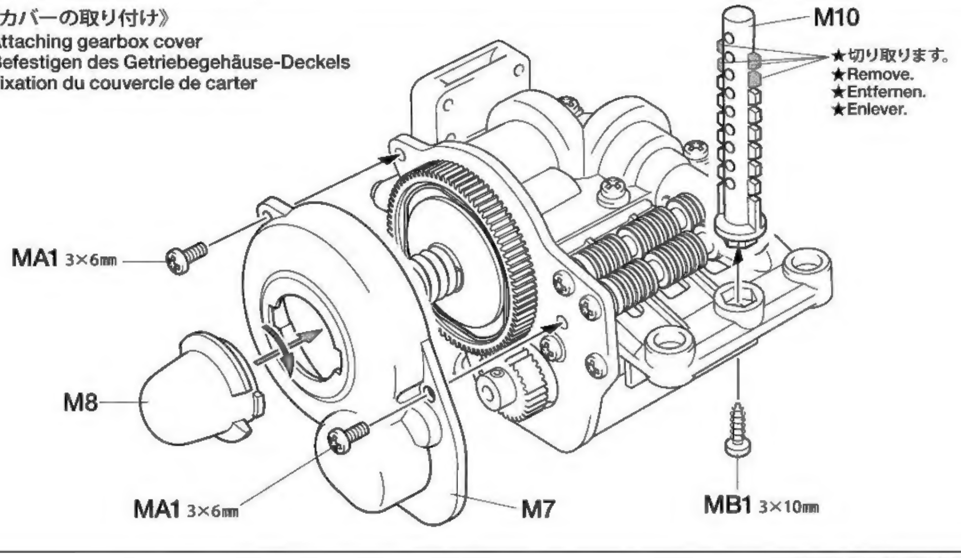

10

MA2 ×6 3×10㎜丸ビス
Screw
Schraube
Vis

MC1 ×2 3×12㎜タッピングビス
Tapping screw
Schneidschraube
Vis taraudeuse

MD5 ×2 5㎜ピローボールナット
Ball connector nut
Kugelkopf-Mutter
Ecrou-connecteur à rotule

MD6 ×2 5㎜ピローボール
Ball connector
Kugelkopf
Connecteur à rotule

MT5 ×4 5㎜アジャスター
Adjuster
Einstellstück
Chape à rotule

MS3 ×2 3×50㎜ターンバックルシャフト
Turn-buckle shaft
Spann-Achse
Biellette à pas inversés

11

MC6 ×4 2㎜Eリング
E-Ring
Circlip

MD6 ×2 5㎜ピローボール
Ball connector
Kugelkopf
Connecteur à rotule

MS6 ×2 3×48.5㎜シャフト
Shaft
Achse
Axe

12

MJ5 ×4 ホイールアクスル
Wheel axle
Rad-Achse
Axe de roue

MJ6 ×4 3×2.5㎜イモネジ
Grub screw
Madenschraube
Vis pointeau

MJ7 ×4 クロススパイダー
Cross joint
Kreuzzapfen
Joint croisé

MJ12 ×4 2×9.8㎜シャフト
Shaft
Achse
Axe

★ネジ部にはネジ止め剤（別売）を使用するとゆるみ止めになります。
★Apply liquid thread lock (separately available) to prevent loosening of grub screw.
★Träufeln Sie beim Zusammenbau das Schraubensicherungsmittel (separat erhältlich) ein.
★Appliquer du frein-filet (Liquid Thread Lock disponible séparément).

六角棒レンチ（1.5㎜）
Hex wrench (1.5mm)
Imbusschlüssel (1.5mm)
Clé Allen (1.5mm)

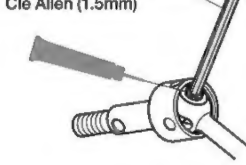

10 《リヤダンパーステーの取り付け》
Rear damper stay
Hinteres Dämpfer-Lager
Support d'amortisseurs arrière

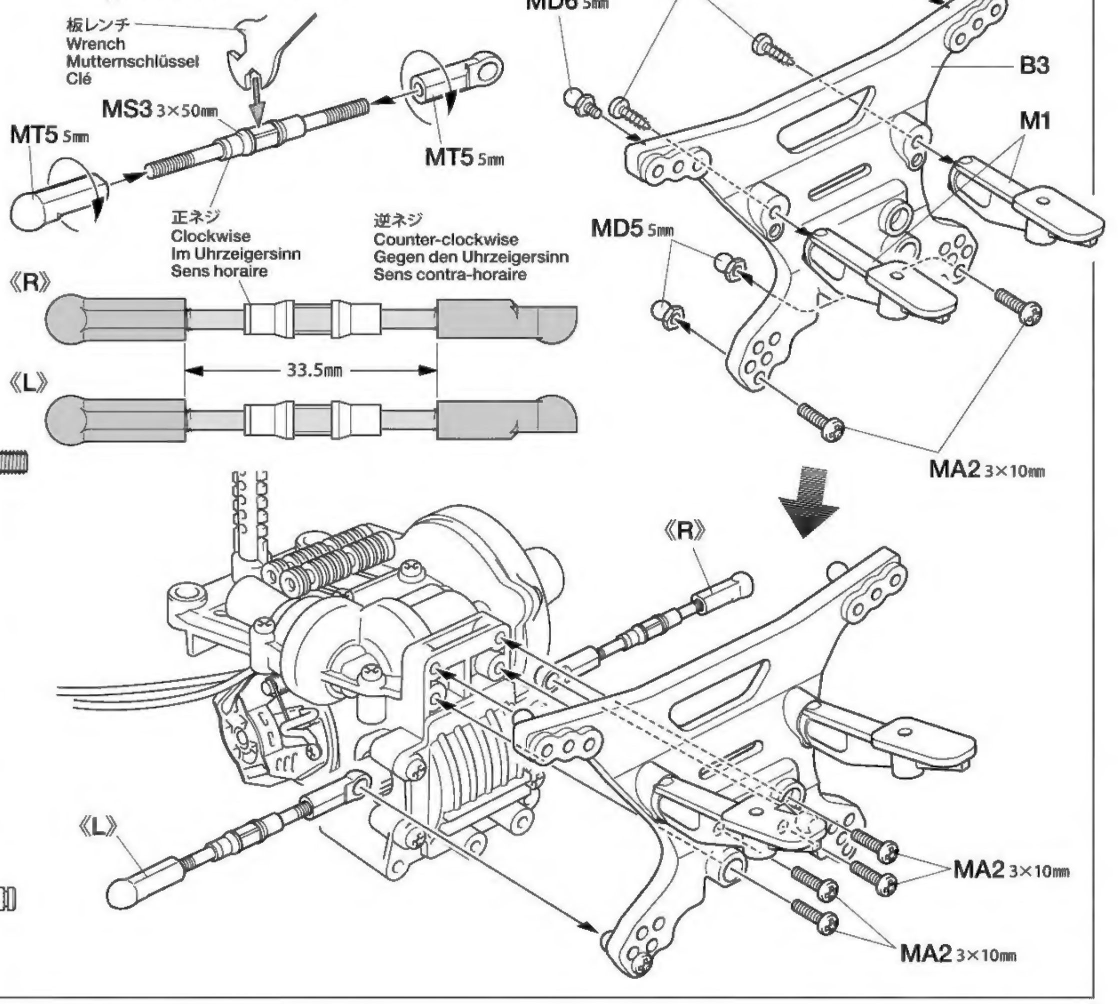

11 《リヤロワアームの取り付け》
Attaching rear lower arms
Einbau der hinteren unteren Lenker
Fixation des triangles inférieurs arrière

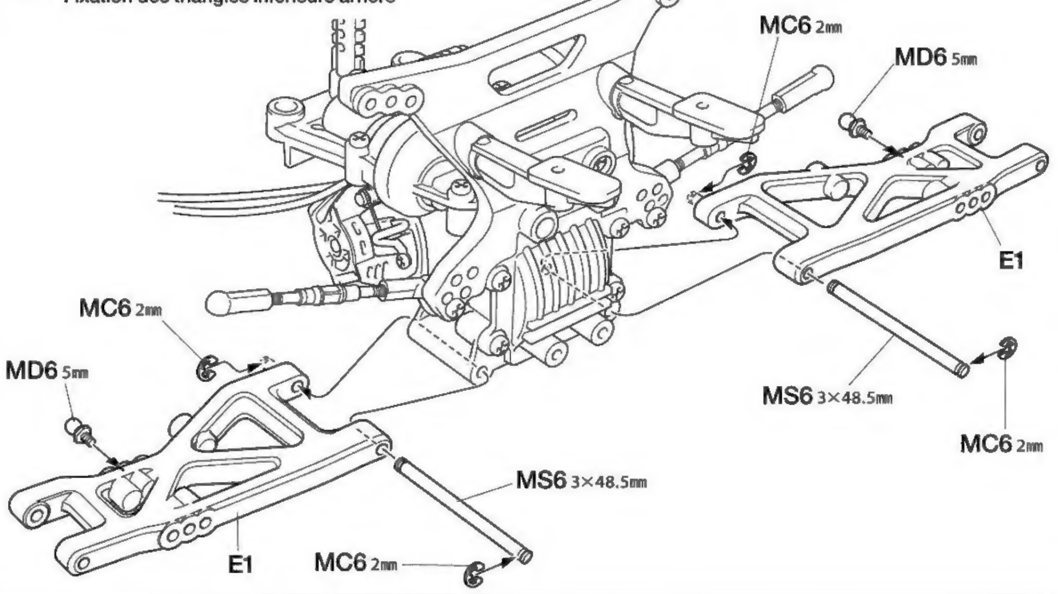

12 《ユニバーサルシャフトの組み立て》
Universal shaft assembly
Gelenkwelle
Cardan articulé

★4個作ります。
★Make 4.
★4 Satz anfertigen.
★Faire 4 jeux.

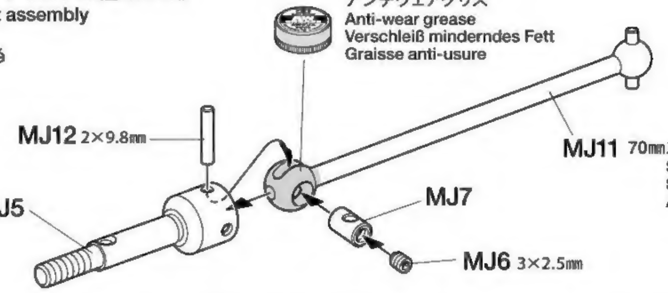

13

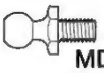

MD6 ×2 5㎜ピローボール
Ball connector
Kugelkopf
Connecteur à rotule

MR2 ×2 1150ベアリング
Ball bearing
Kugellager
Roulement à billes

14

MC3 ×2 3×3㎜イモネジ
Grub screw
Madenschraube
Vis pointeau

MS4 ×2 3×31㎜シャフト
Shaft
Achse
Axe

15

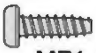

MB1 ×2 3×10㎜タッピングビス
Tapping screw
Schneidschraube
Vis taraudeuse

MC2 ×4 3×12㎜皿タッピングビス
Tapping screw
Schneidschraube
Vis taraudeuse

TAMIYA CRAFT TOOLS

良い工具選びは模作づくりのための第一歩。本格派をめざすモデラーにふさわしいタミヤクラフトツール。耐久性も高く、使いやすい高品質な工具です。

SIDE CUTTER for PLASTIC
精密ニッパー
(プラスチック用)

ITEM 74001

LONG NOSE w/CUTTER
ラジオペンチ

ITEM 74002

ANGLED TWEEZERS
ツル首ピンセット

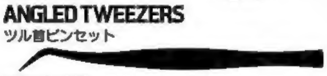

ITEM 74003

(+)SCREWDRIVER-L
プラスドライバー L(5×100)

ITEM 74006

(+)SCREWDRIVER-M
プラスドライバー M(4×75)

ITEM 74007

13 《リヤアクスルの組み立て》
Rear axles
Hinterachsen
Essieux arrière

★2個作ります。
★Make 2.
★2 Satz anfertigen.
★Faire 2 jeux.

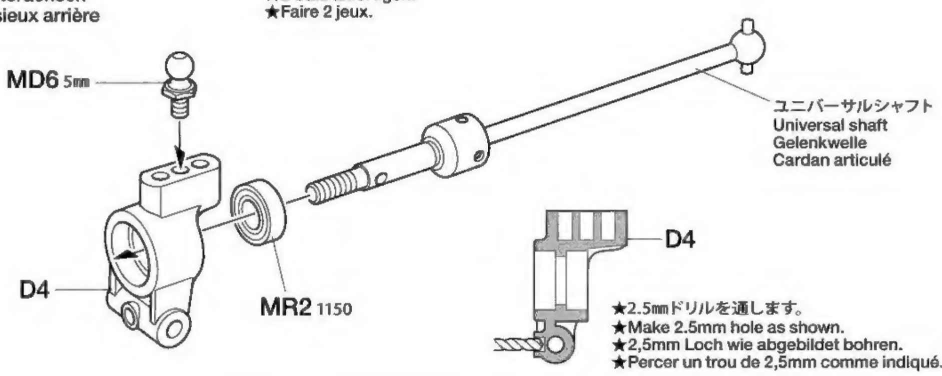

★2.5㎜ドリルを通します。
★Make 2.5mm hole as shown.
★2,5mm Loch wie abgebildet bohren.
★Percer un trou de 2,5mm comme indiqué.

14 《リヤアクスルの取り付け》
Attaching rear axles
Einbau der Hinterachsen
Fixations des axes arrière

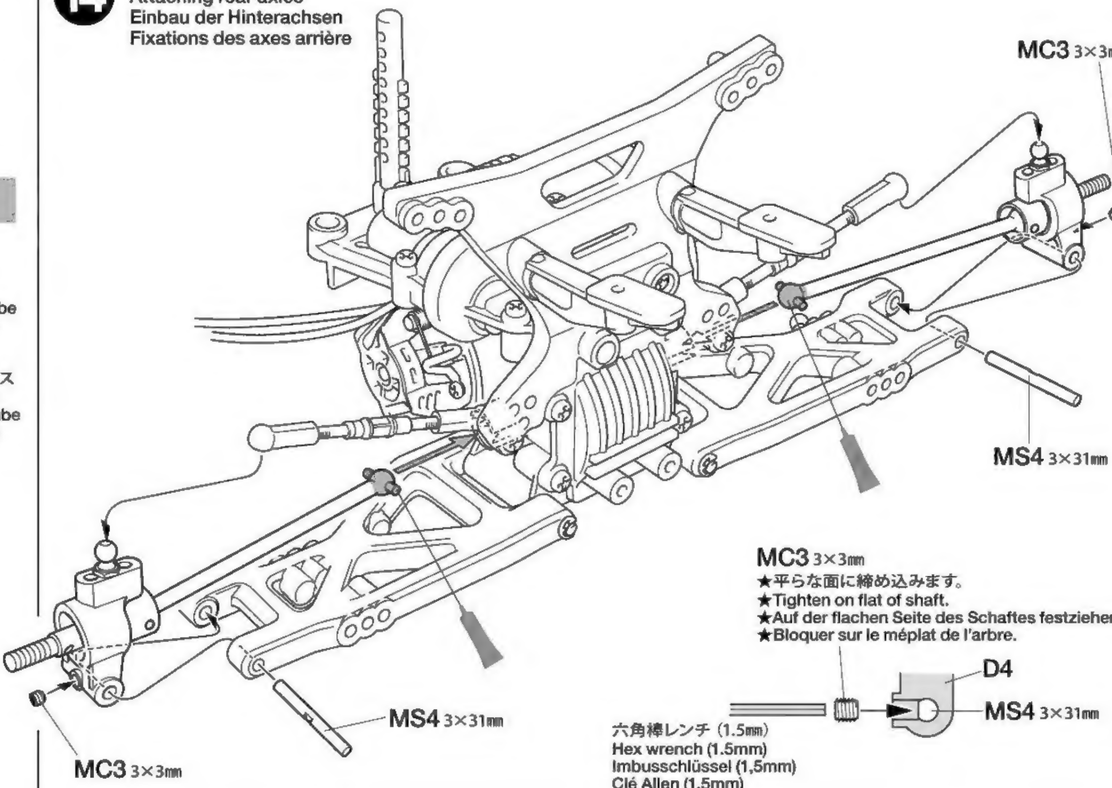

MC3 3×3㎜
★平らな面に締め込みます。
★Tighten on flat of shaft.
★Auf der flachen Seite des Schaftes festziehen.
★Bloquer sur le méplat de l'arbre.
D4
MS4 3×31㎜

六角棒レンチ(1.5㎜)
Hex wrench (1.5mm)
Imbusschlüssel (1,5mm)
Clé Allen (1,5mm)

15 《リヤユニットの取り付け》
Attaching rear unit
Einbau der hinteren Einheit
Fixation du train arriére

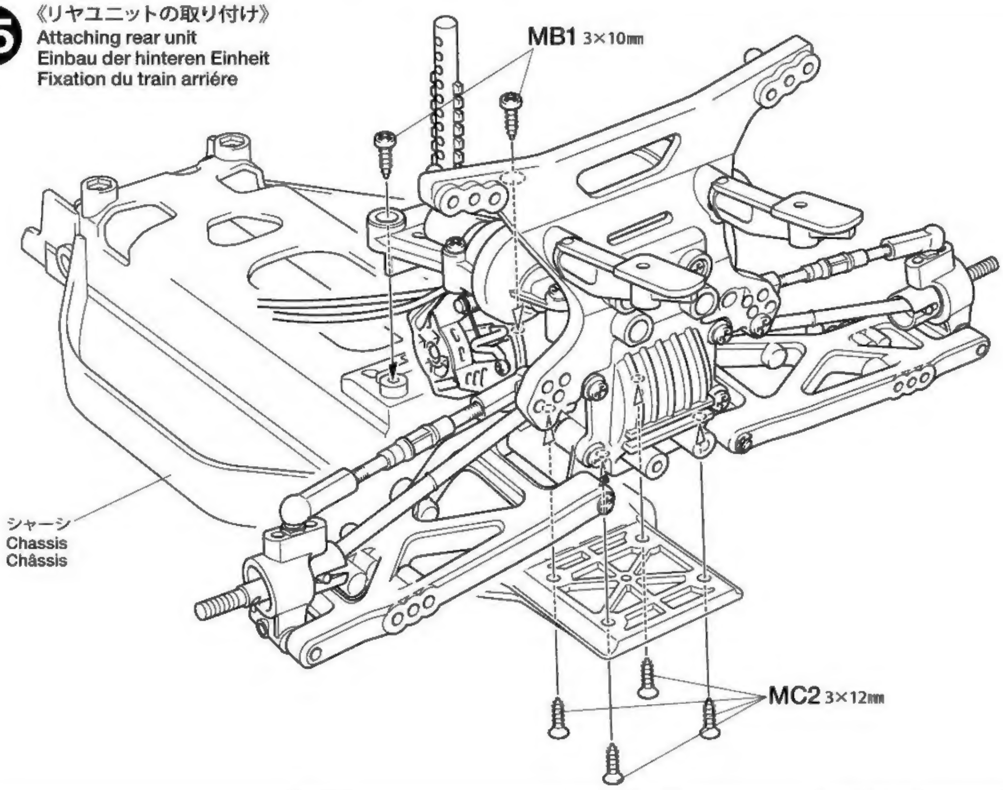

16

MA7 ×1 2×25㎜キャップスクリュー
Cap screw
Zylinderkopfschraube
Vis à tête cylindrique

MB7 ×1 2㎜ロックナット
Lock nut
Sicherungsmutter
Ecrou nylstop

MR1 ×2 1510ベアリング
Ball bearing
Kugellager
Roulement à billes

MR5 ×1 620スラストベアリング
Ball thrust bearing
Druckkugellager
Butée à billes

MR6 ×2 850ベアリング
Ball bearing
Kugellager
Roulement à billes

MK7 ×2 10×0.1㎜シム
Shim
Scheibe
Cale

MK5 ×2 デフプレート
Diff plate
Differentialplatte
Plaquette de diff

MK12 ×1 デフスプリング
Diff spring
Differentialfeder
Ressort de diff

MK13 ×10 3㎜スチールボール
Steel ball
Stahlkugel
Bille en acier

MK14 ×3 デフスポンジ
Diff sponge
Diff.-Schwamm
Eponge de différentiel

17

MA2 ×3 3×10㎜丸ビス
Screw
Schraube
Vis

MB1 ×3 3×10㎜タッピングビス
Tapping screw
Schneidschraube
Vis taraudeuse

MB6 ×1 4㎜Eリング
E-Ring
Circlip

MJ12 ×1 2×9.8㎜シャフト
Shaft
Achse
Axe

MK8 ×1 5×0.1㎜シム
Shim
Scheibe
Cale

MR3 ×2 1050ベアリング
Ball bearing
Kugellager
Roulement à billes

MR8 ×1 630ベアリング
Ball bearing
Kugellager
Roulement à billes

18

MA2 ×2 3×10㎜丸ビス
Screw
Schraube
Vis

MB1 ×4 3×10㎜タッピングビス
Tapping screw
Schneidschraube
Vis taraudeuse

MD5 ×2 5㎜ピローボールナット
Ball connector nut
Kugelkopf-Mutter
Ecrou-connecteur à rotule

MD6 ×2 5㎜ピローボール
Ball connector
Kugelkopf
Connecteur à rotule

16 《フロントボールデフの組み立て》
Front differential gear assembly
Zusammenbau des vorderen Differentialgetriebes
Assemblage du différentiel avant

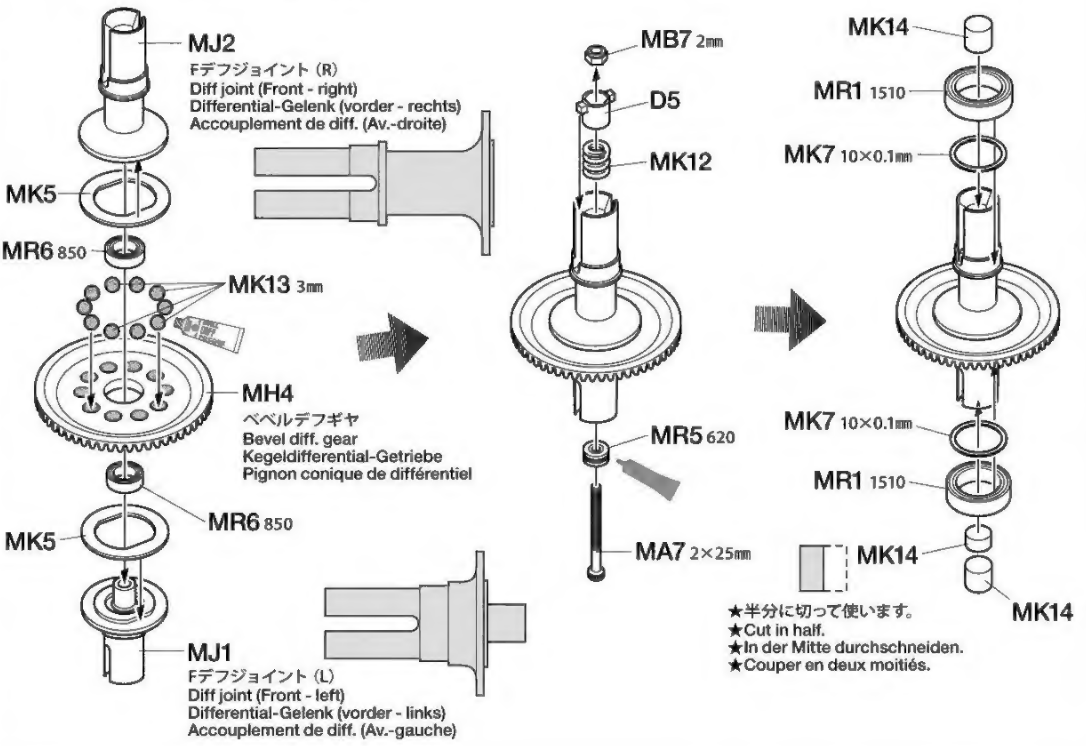

17 《フロントギヤボックスの組み立て》
Front gearbox assembly
Zusammenbau des Getriebegehäuses
Assemblage du carter de transmission avant

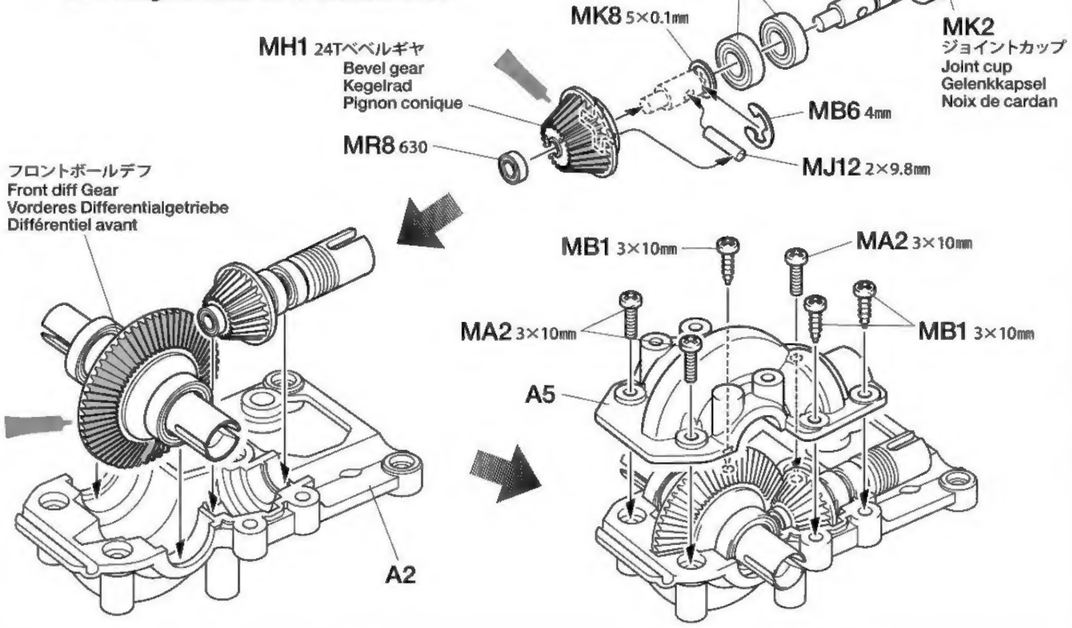

18 《フロントダンパーステーの取り付け》
Attaching front damper stay
Einbau des vorderen Dämpfer-Lagers
Fixation du support d'amortisseurs avant

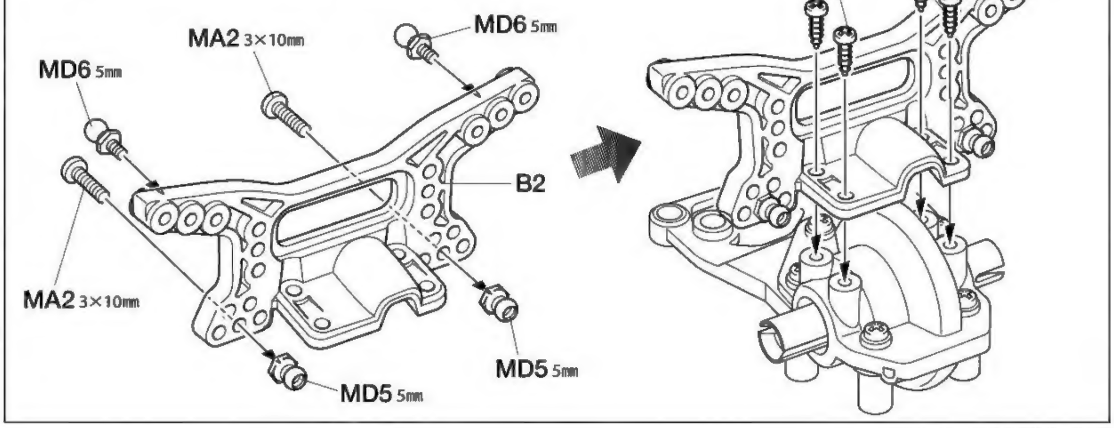

19

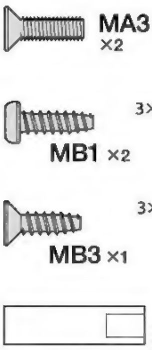

MA3 ×2 — 3×10㎜皿ビス / Screw / Schraube / Vis

MB1 ×2 — 3×10㎜タッピングビス / Tapping screw / Schneidschraube / Vis taraudeuse

MB3 ×1 — 3×10㎜皿タッピングビス / Tapping screw / Schneidschraube / Vis taraudeuse

MS1 ×2 — ステアリングポスト / Steering post / Lenkpfostens / Colonnette de direction

19 《ステアリングポストの取り付け》
Attaching steering post
Anbringung des Lenkpfostens
Fixation de la colonnette de direction

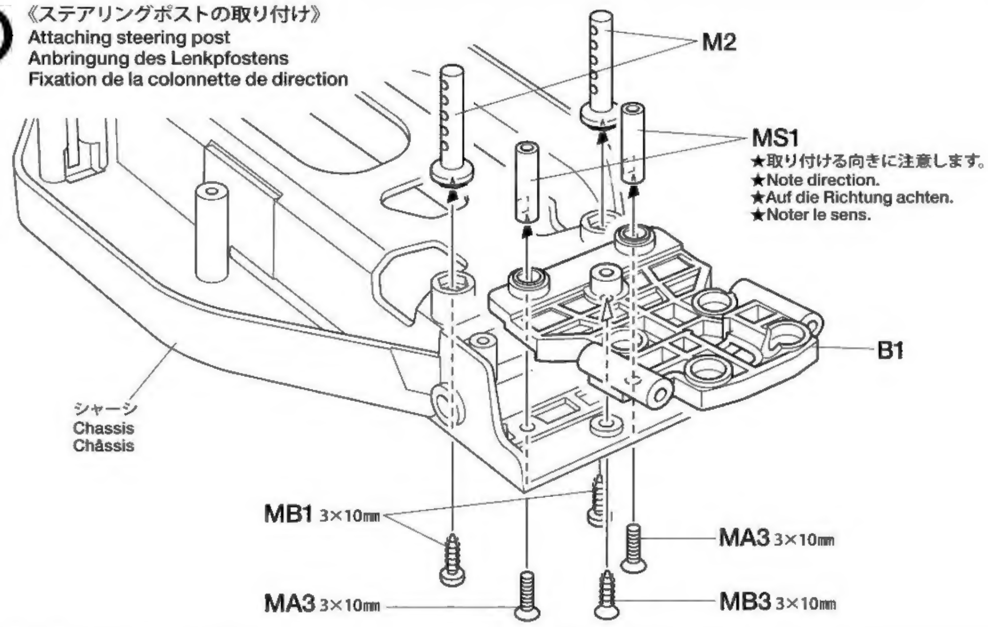

20

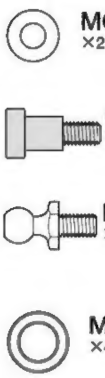

MC4 ×2 — 3㎜ワッシャー / Washer / Beilagscheibe / Rondelle

MD1 ×2 — 3×10㎜段付ビス / Step screw / Paßschraube / Vis décolletée

MD6 ×3 — 5㎜ピローボール / Ball connector / Kugelkopf / Connecteur à rotule

MR9 ×4 — 850メタル / Metal bearing / Metall-Lager / Palier en métal

20 《ステアリングワイパーの取り付け》
Attaching steering wiper
Einbau des Lenkungs-Schlepphebels
Fixation du renvoi de direction

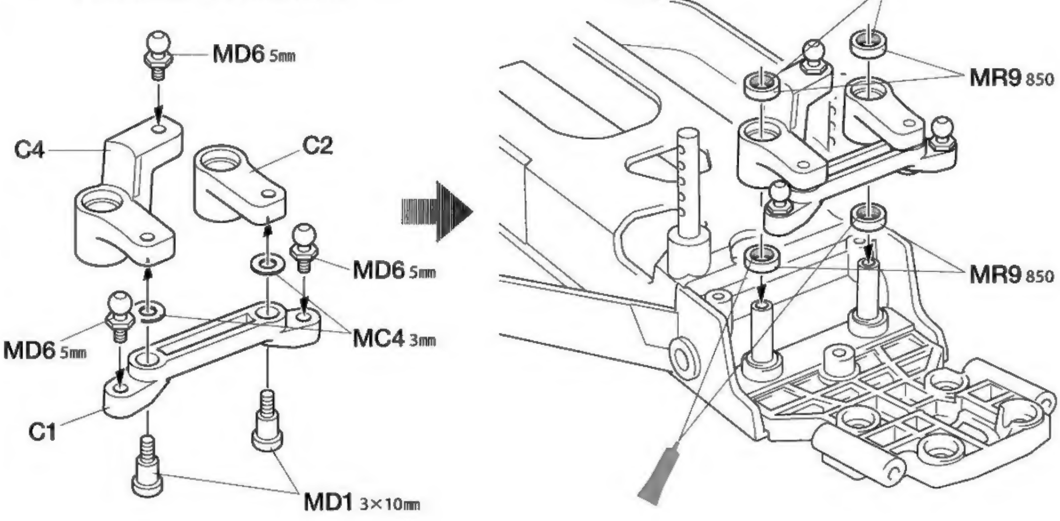

21

MC1 ×4 — 3×12㎜タッピングビス / Tapping screw / Schneidschraube / Vis taraudeuse

21 《フロントユニットの取り付け》
Attaching front unit
Einbau der vorderen Einheit
Fixation du train avant

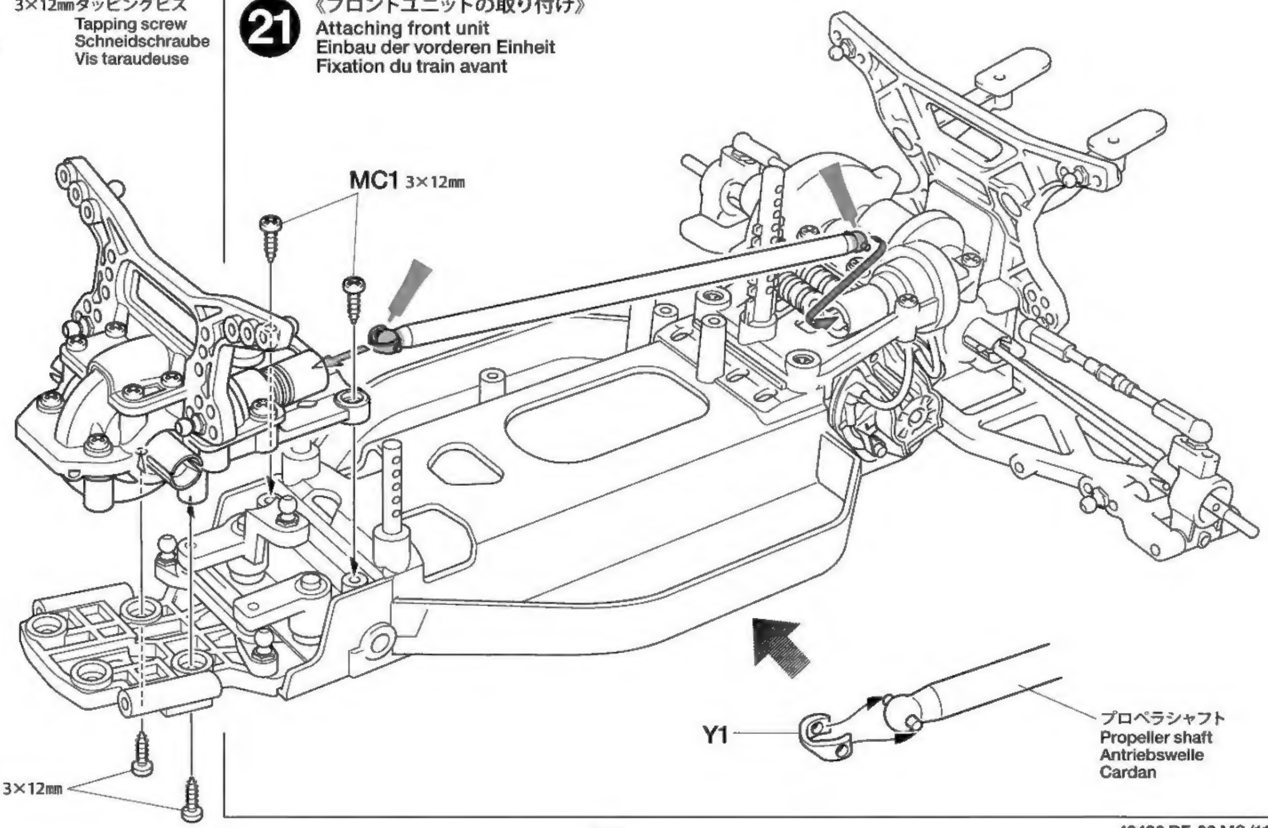

22

MC6 ×4 2㎜Eリング E-Ring Circlip

MS6 ×2 3×48.5㎜シャフト Shaft Achse Axe

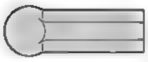
MT5 ×4 5㎜アジャスター Adjuster Einstellstück Chape à rotule

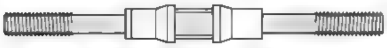
MS3 ×2 3×50㎜ターンバックルシャフト Turn-buckle shaft Spann-Achse Biellette à pas inversés

23

MA4 ×2 3×12㎜皿ビス Screw Schraube Vis

MD2 ×2 ピローボールキングピン Ball-head king pin Kugelkopf-Drehzapfen Rotule déportée

MD3 ×2 4.6×6㎜フランジパイプ Flanged tube Kragenrohr Tube à flasque

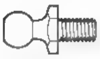
MD6 ×2 5㎜ピローボール Ball connector Kugelkopf Connecteur à rotule

MR2 ×2 1150ベアリング Ball bearing Kugellager Roulement à billes

22 《フロントロワアームの取り付け》
Attaching front lower arm
Befestigung der vorderen unteren Lenker
Fixation des triangles inférieurs avant

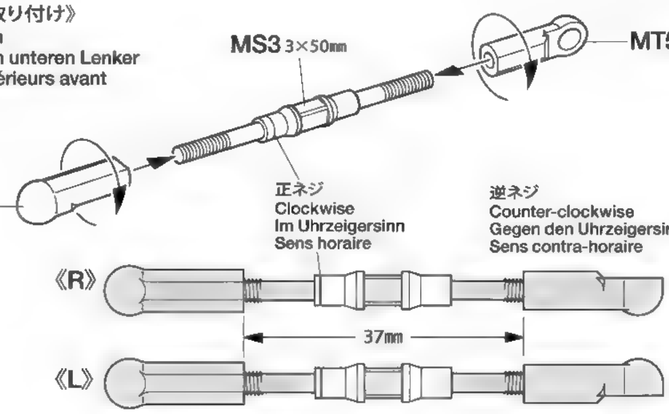

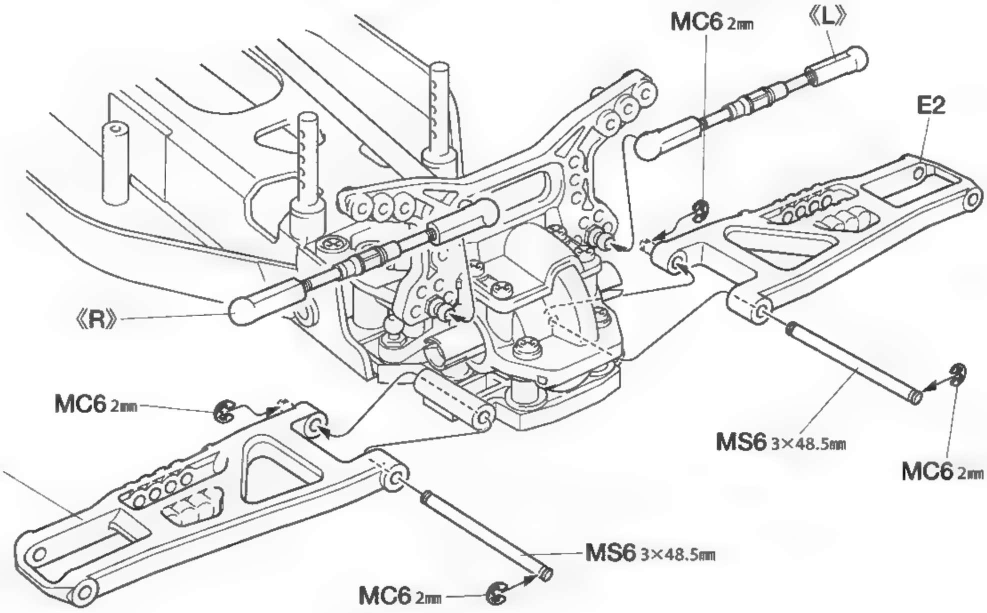

23 《フロントアップライトの組み立て》
Front upright assembly
Zusammenbau des vorderen Achsschenkels
Assemblage des fusées avant

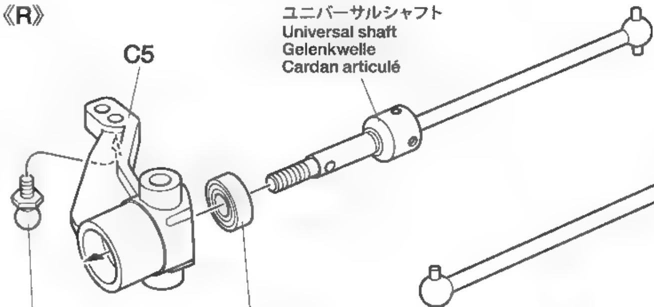

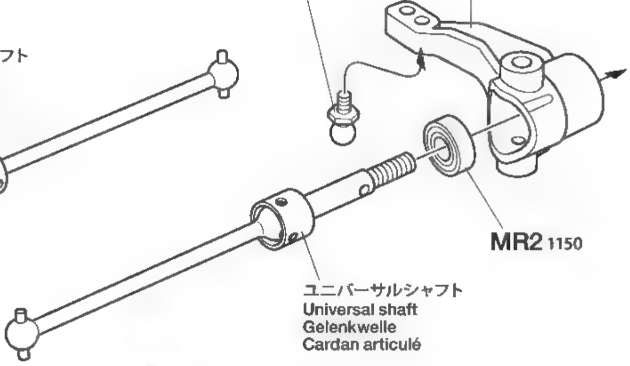

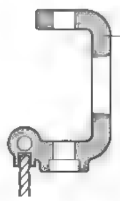

★2.5㎜ドリルを通します
★Make 2.5mm hole as shown.
★2,5mm Loch wie abgebildet bohren.
★Percer un trou de 2,5mm comme indiqué.

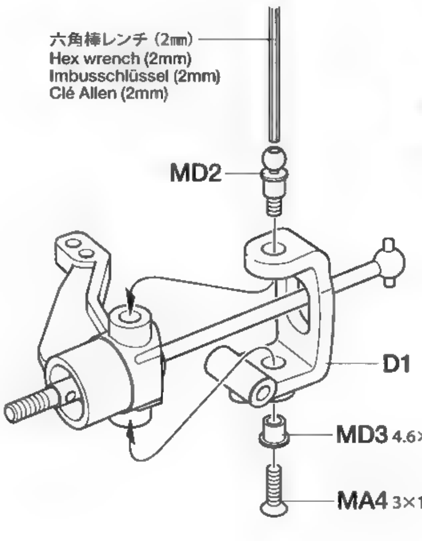

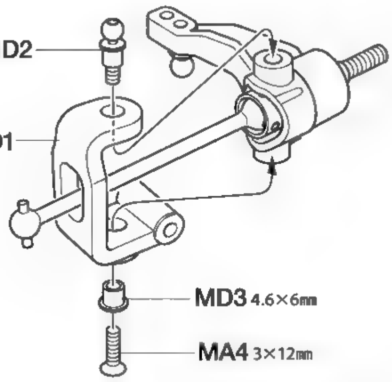

TAMIYA CRAFT TOOLS

FINE PIN VISE D
精密ピンバイス

ITEM 74050

BASIC DRILL SET
ベーシックドリル刃セット

ITEM 74049

CERAMIC GREASE
タミヤセラミックグリス

ファインセラミックの原料として使われるボロンナイトライドの微粒子を配合した高性能グリスです。特に樹脂パーツに効果的。ギヤや軸受け、ジョイント部分などにつけて動きをなめらかにし、摩耗をおさえます。

This is a very effective ceramic grease formulated with Boron Nitride and is ideal for lubricating all gears, bearings and joints on radio control cars. Reduces friction and prolongs life of parts.

24

MC3 ×2 — 3×3㎜イモネジ
Grub screw
Madenschraube
Vis pointeau

MS5 ×2 — 3×28㎜シャフト
Shaft
Achse
Axe

25

MC6 ×4 — 2㎜Eリング
E-Ring
Circlip

DB4 ×2 — リヤシリンダーセット
Rear damper cylinder
Hinterer Dämpfer-Zylinder
Corps d'amortisseur arrière

DB6 ×2 — テフロンピストン(3穴)
Piston (3 holes)
Kolben(3 Löcher)
Piston (3 trous)

DB8 ×2 — 12㎜Oリング
O-ring
O-Ring
Joint torique

DB10 ×4 — 3㎜Oリング（茶）
O-ring (brown)
O-Ring (braun)
Joint torique (brun)

DB12 ×2 — リヤピストンロッド
Piston rod (rear)
Kolbenstange (hinten)
Axe de piston (arrière)

DB13 ×2 — シャフトガイド
Shaft guide
Stangenführung
Guide d'axe

DB14 ×2 — ロッドガイド
Rod guide
Stangenführung
Guide d'axe

DB15 ×2 — 5.5×2㎜スペーサー
Spacer
Distanzring
Entretoise

26

DB7 ×2 — オイルシール
Oil seal
Ölabdichtung
Joint d'étanchéité

24 《フロントアップライトの取り付け》
Attaching uprights
Einbau der Achsschenkel
Installation des fusées

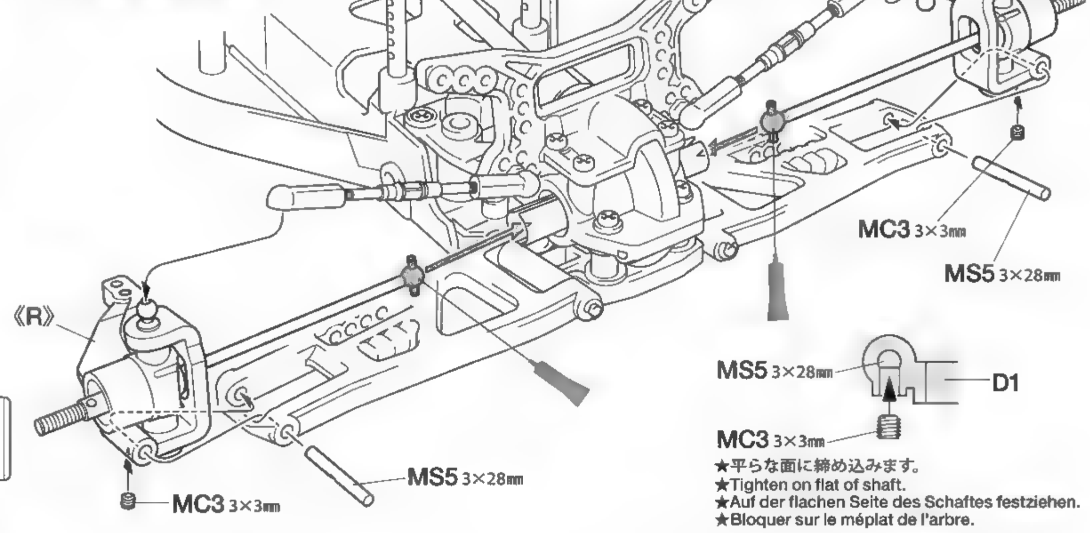

★平らな面に締め込みます。
★Tighten on flat of shaft.
★Auf der flachen Seite des Schaftes festziehen.
★Bloquer sur le méplat de l'arbre.

25 《リヤダンパーの組み立て 1》
Assembling rear dampers 1
Zusammenbau der hinteren Stoßdämpfer 1
Assemblage des amortisseurs arrière 1

★2個作ります。
★Make 2.
★2 Satz anfertigen.
★Faire 2 jeux.

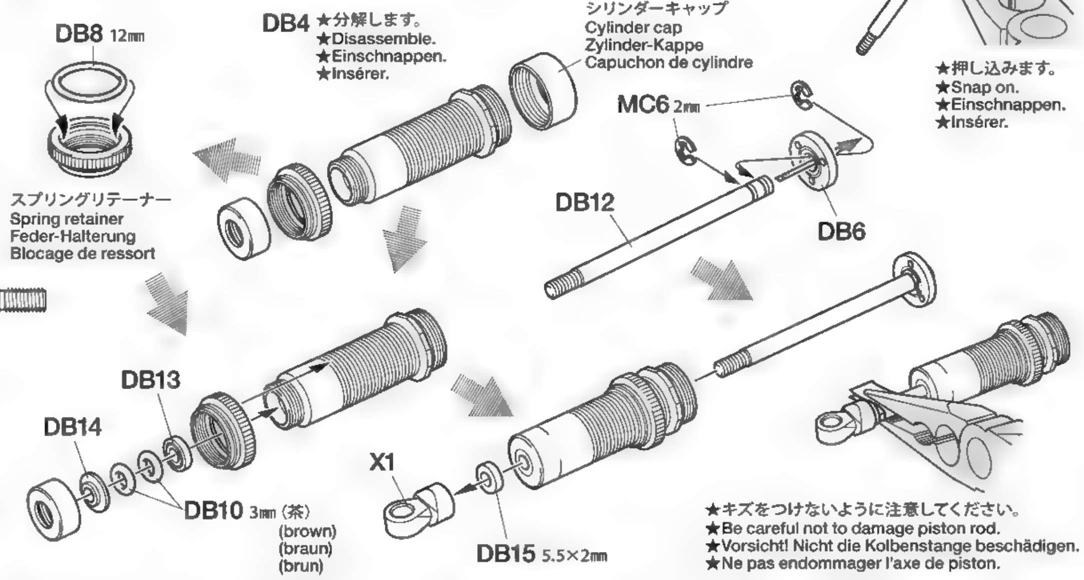

★キズをつけないように注意してください。
★Be careful not to damage piston rod.
★Vorsicht! Nicht die Kolbenstange beschädigen.
★Ne pas endommager l'axe de piston.

26 《リヤダンパーの組み立て 2》
Assembling rear dampers 2
Zusammenbau der hinteren Stoßdämpfer 2
Assemblage des amortisseurs arrière 2

1. ピストンを下にさげ、オイルを入れます。ピストンをゆっくり上下させてオイル中の気泡を抜きます。

1.Pull down piston and pour oil into cylinder. Remove air bubbles by slowly moving piston up and down.

1.Kolben nach unten ziehen und Öl einfüllen. Luftblasen durch Auf-und Abbewegen des Kolbens herausdrücken.

1.Pousser le piston vers le bas et remplir le corps d'huile. Chasser les bulles d'air en déplaçant le piston de bas en haut.

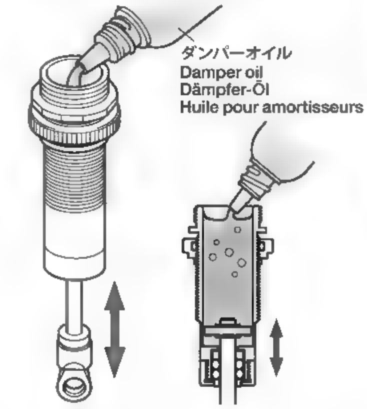

2. ピストンをいっぱいにおろし、オイルシールをはめ込み、あふれたオイルをティッシュペーパーですいとります。

2.Pull down piston, attach oil seal and absorb oil overflow with tissue paper.

2.Kolben nach unten ziehen. Ölabdichtung einstecken, überlaufendes Öl mit Papiertaschentuch abwischen.

2.Pousser le piston vers le bas, placer le joint d'étanchéité et essuyer l'excédent d'huile avec du papier essuie-tout.

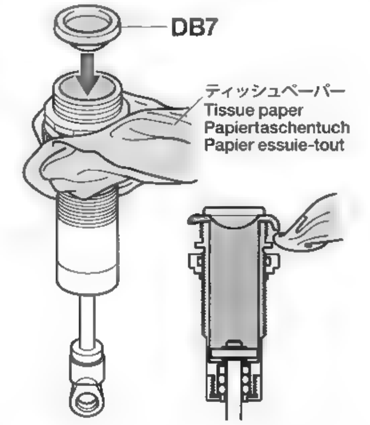

3. シリンダーキャップを締め込んで完了です。

3.Tighten cylinder cap.

3.Zylinder-Kappe aufschrauben.

3.Serrer le capuchon d'amortisseur.

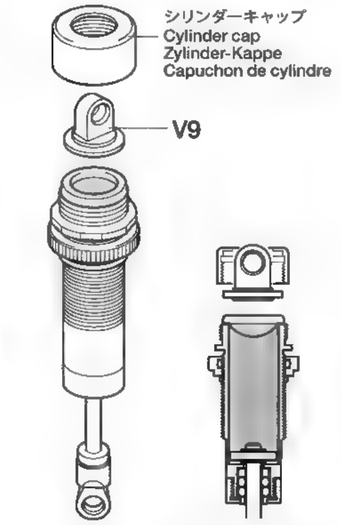

タミヤカタログ

スケールモデルを中心に掲載したタミヤカタログは年に一回発行されています。ご希望の方は模型店でおたずねください。

TAMIYA ca CEMENT

タミヤ瞬間接着剤

●RCカーのゴムタイヤ専用に開発された瞬間接着剤です。コーナリング中などのタイヤの変形に耐える強力な接着力はもちろん、粘度が低いため組立て時に接着剤が隅々まで行きわたりやすいのも特徴です。5gアルミチューブ入りで、約20本のタイヤを接着することができます。マイクロノズル2本付き

27

DB2 ×2 リヤスプリング
Rear coil spring
Hintere Feder
Ressort hélicoïdal arrière

29

MC6 ×4 2㎜Eリング
E-Ring
Circlip

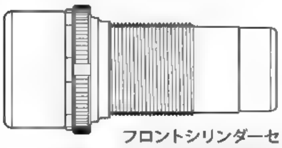

DB3 ×2 フロントシリンダーセット
Front damper cylinder
Vorderer Dämpfer-Zylinder
Corps d'amortisseur avant

DB5 ×2 テフロンピストン(2穴)
Piston (2 holes)
Kolben(2 Löcher)
Piston (2 trous)

DB11 ×2 フロントピストンロッド
Piston rod (front)
Kolbenstange (vorder)
Axe de piston (avant)

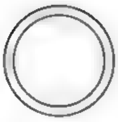

DB8 ×2 12㎜Oリング
O-ring
O-Ring
Joint torique

DB9 ×2 3㎜Oリング（黒）
O-ring (black)
O-Ring (schwarz)
Joint torique (noir)

DB10 ×4 3㎜Oリング（茶）
O-ring (brown)
O-Ring (braun)
Joint torique (brun)

DB13 ×2 シャフトガイド
Shaft guide
Stangenführung
Guide d'axe

DB14 ×2 ロッドガイド
Rod guide
Stangenführung
Guide d'axe

DB15 ×2 5.5×2㎜スペーサー
Spacer
Distanzring
Entretoise

《ダンパーオイルのセッティング》
別売のタミヤシリコンダンパーオイルは、RCカーのオイルダンパー用に開発された高性能オイルです。温度が変化しても粘度変化が少なく、安定したダンピング効果を発揮。幅広いダンパーセッティングが可能です。

Tamiya Silicone Damper Oil

ソフトセット SOFT SET (53443)	赤 RED	# 200
	橙 ORANGE	# 300
	黄 YELLOW	# 400
ミディアムセット MEDIUM SET (53444)	緑 GREEN	# 500
	青 BLUE	# 600
	紫 PURPLE	# 700
ハードセット HARD SET (53445)	ピンク PINK	# 800
	クリアー CLEAR	# 900
	ライトブルー LIGHT BLUE	# 1000

27 《リヤスプリングの取り付け》
Attaching coil springs
Einbau der Federn
Fixation des ressorts hélicoïdaux

★2個作ります。
★Make 2.
★2 Satz anfertigen.
★Faire 2 jeux.

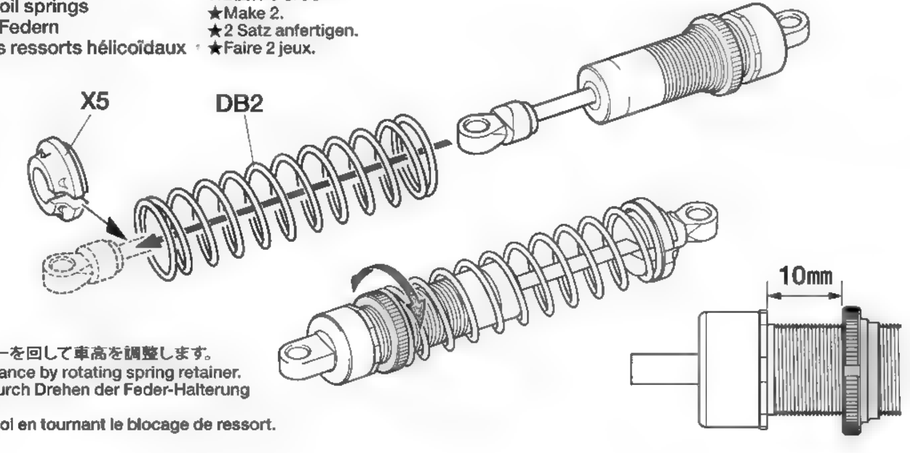

★スプリングリテーナーを回して車高を調整します。
★Adjust ground clearance by rotating spring retainer.
★Die Bodenfreiheit durch Drehen der Feder-Halterung einstellen.
★Régler la garde au sol en tournant le blocage de ressort.

28 《リヤダンパーの取り付け》
Attaching rear dampers
Einbau der hinteren Stoßdämpfer
Fixation des amortisseurs arrière

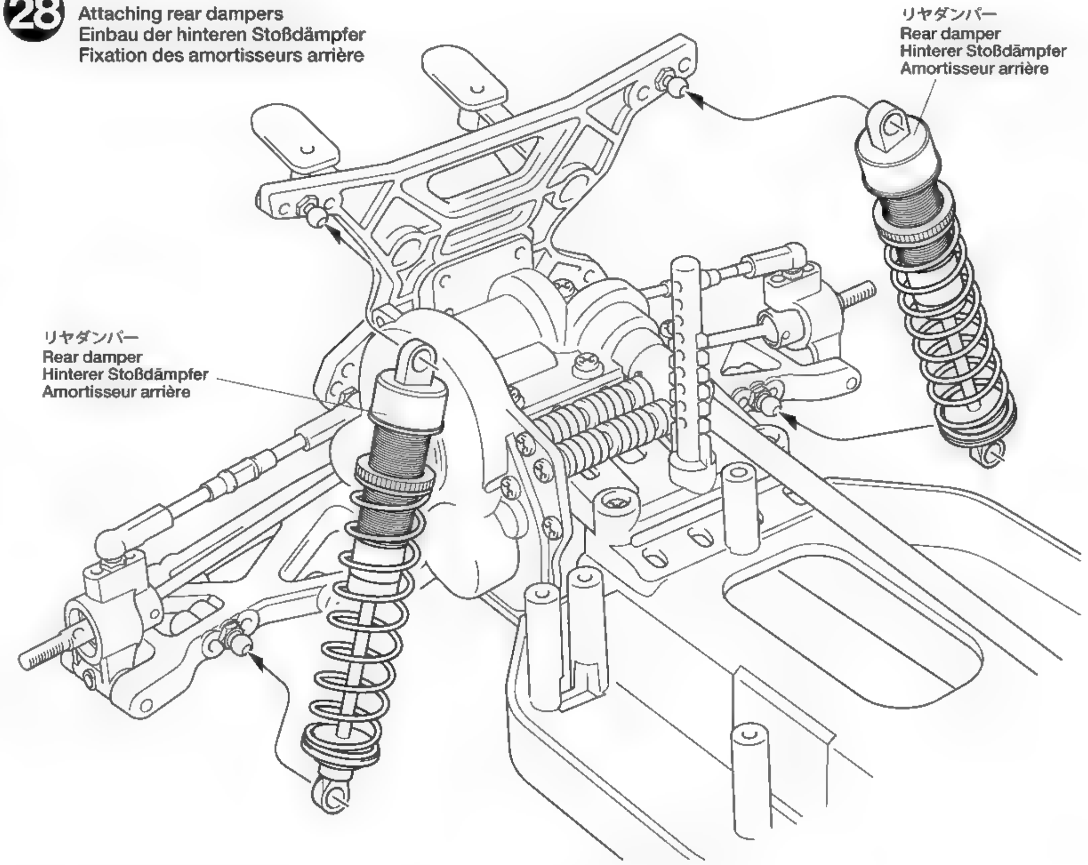

29 《フロントダンパーの組み立て 1》
Assembling front dampers 1
Zusammenbau der vorderen Stoßdämpfer 1
Assemblage des amortisseurs avant 1

★2個作ります。
★Make 2.
★2 Satz anfertigen.
★Faire 2 jeux.

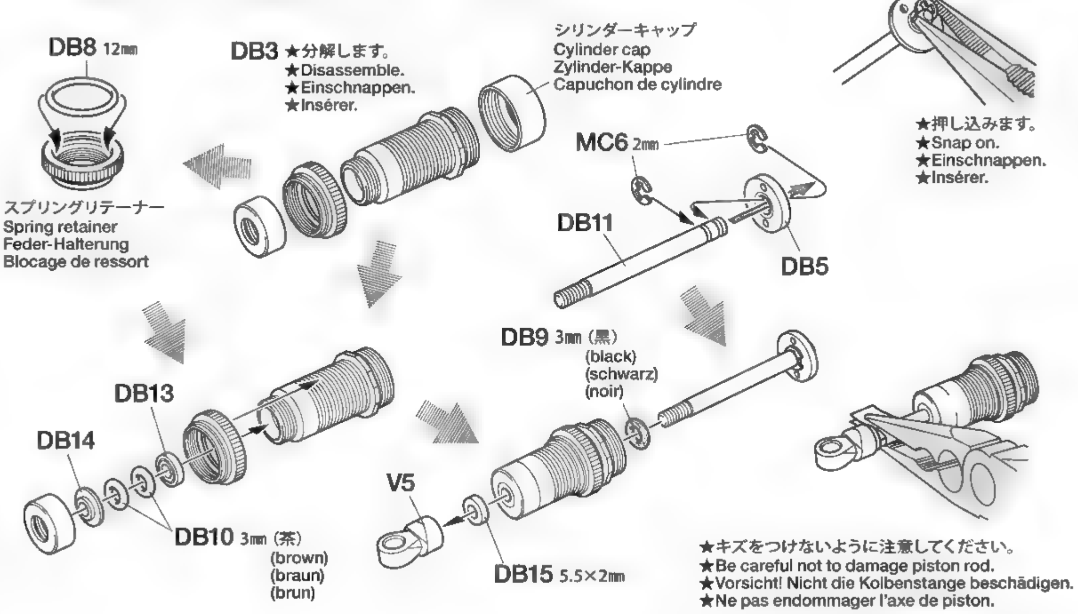

★キズをつけないように注意してください。
★Be careful not to damage piston rod.
★Vorsicht! Nicht die Kolbenstange beschädigen.
★Ne pas endommager l'axe de piston.

30

DB7 ×2 オイルシール Oil seal Ölabdichtung Joint d'étanchéité

31

DB1 ×2 フロントスプリング Front coil spring Vordere Feder Ressort hélicoïdal avant

32

MB2 ×2 3×21㎜タッピングビス Tapping screw Schneidschraube Vis taraudeuse

MD7 ×2 4×6㎜パイプ Pipe Rohr Tube

30 《フロントダンパーの組み立て 2》
Assembling front dampers 2
Zusammenbau der vorderen Stoßdämpfer 2
Assemblage des amortisseurs avant 2

1. ピストンを下にさげ、オイルを入れます。ピストンをゆっくり上下させてオイル中の気泡を抜きます。

1.Pull down piston and pour oil into cylinder. Remove air bubbles by slowly moving piston up and down.

1.Kolben nach unten ziehen und Öl einfüllen. Luftblasen durch Auf-und Abbewegen des Kolbens herausdrücken.

1.Pousser le piston vers le bas et remplir le corps d'huile. Chasser les bulles d'air en déplaçant le piston de bas en haut.

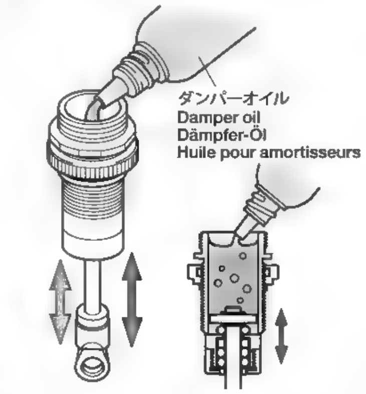

2. ピストンをいっぱいにおろし、オイルシールをはめ込み、あふれたオイルをティッシュペーパーですいとります。

2.Pull down piston, attach oil seal and absorb oil overflow with tissue paper.

2.Kolben nach unten ziehen. Ölabdichtung einstecken, überlaufendes Öl mit Papiertaschentuch abwischen.

2.Pousser le piston vers le bas, placer le joint d'étanchéité et essuyer l'excédent d'huile avec du papier essuie-tout.

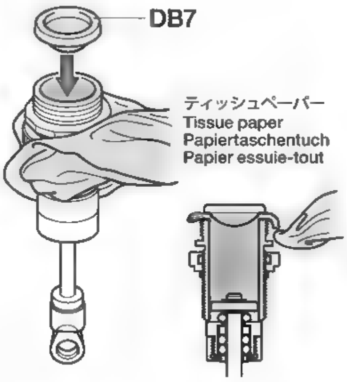

3. シリンダーキャップを締め込んで完了です。

3.Tighten cylinder cap.

3.Zylinder-Kappe aufschrauben.

3.Serrer le capuchon d'amortisseur.

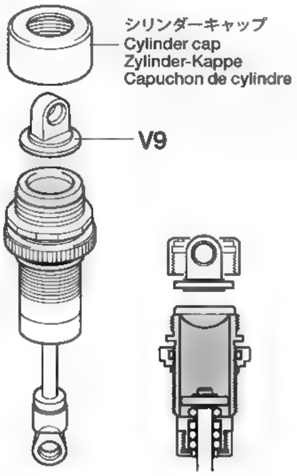

31 《フロントスプリングの取り付け》
Attaching coil springs
Einbau der Federn
Fixation des ressorts hélicoïdaux

★2個作ります。
★Make 2.
★2 Satz anfertigen.
★Faire 2 jeux.

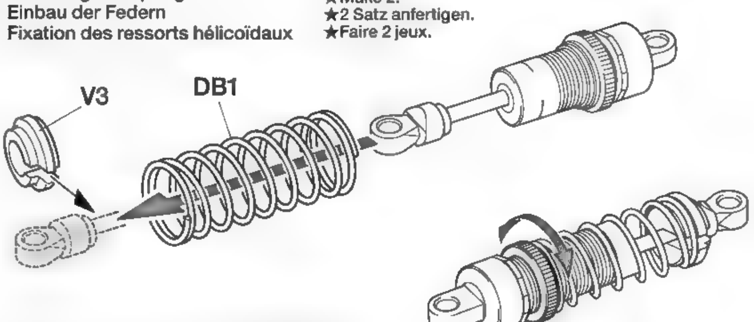

★スプリングリテーナーを回して車高を調整します。
★Adjust ground clearance by rotating spring retainer.
★Die Bodenfreiheit durch Drehen der Feder-Halterung einstellen.
★Régler la garde au sol en tournant le blocage de ressort.

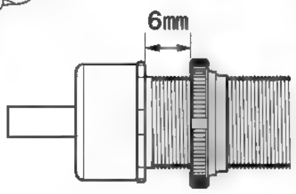

32 《フロントダンパーの取り付け》
Attaching front dampers
Einbau der vorderen Stoßdämpfer
Fixation des amortisseurs avant

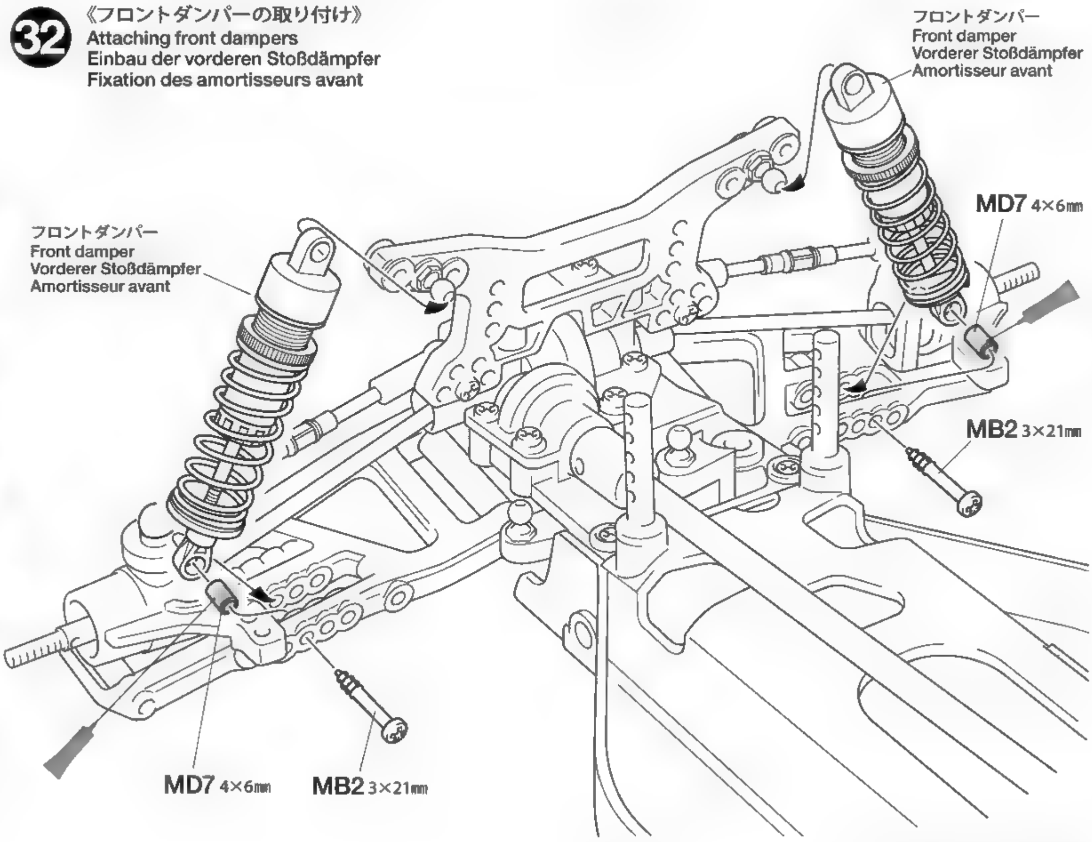

TAMIYA CRAFT TOOLS

良い工具選びは操作づくりのための第一歩。本格派をめざすモデラーにふさわしいタミヤクラフトツール。耐久性も高く、使いやすい高品質な工具です。

"BUILDER'S 8" SCREWDRIVER SET (8Pcs.)
ドライバー8本セット〈ビルダーズエイト〉

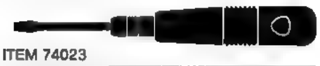

ITEM 74023

CRAFT KNIFE
クラフトカッター

ITEM 74013

2mm E-RING TOOL
2㎜Eリングセッター

ITEM 74032

PRECISION CALIPER
精密ノギス

ITEM 74030

ELECTRIC ROUTER BIT SET (5pcs.)
電動リューター用ビット5本セット

ITEM 74043

33

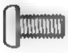

MA1 ×1 3×6㎜丸ビス
Screw
Schraube
Vis

MA2 ×1 3×10㎜丸ビス
Screw
Schraube
Vis

MA5 ×1 2.6×10㎜タッピングビス
Tapping screw
Schneidschraube
Vis taraudeuse

MA6 ×1 2.6×10㎜バインドビス
Screw
Schraube
Vis

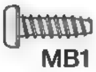

MB1 ×1 3×10㎜タッピングビス
Tapping screw
Schneidschraube
Vis taraudeuse

MD5 ×1 5㎜ピローボールナット
Ball connector nut
Kugelkopf-Mutter
Ecrou-connecteur à rotule

MJ9 ×2
サーボセイバースプリング（小）
Servo saver spring (small)
Servo-Saver-Feder (klein)
Ressort de sauve-servo (petite)

MJ10 ×1
サーボセイバースプリング（大）
Servo saver spring (large)
Servo-Saver-Feder (groß)
Ressort de sauve-servo (grande)

Checking R/C equipment
①Install batteries.
②Extend antenna.
③Loosen and extend.
④Connect charged battery.
⑤Switch on.
⑥Switch on.
⑦Reverse switch on "N".
⑧Trims in neutral.
⑨Steering wheel in neutral.
⑩Servo in neutral position.
⑪After attaching servo saver, switch off R/C units and disconnect connectors.

Überprüfen der RC-Anlage
①Batterien einlegen.
②Antenne ausziehen.
③Aufwickeln und langziehen.
④Voll aufgeladenen Akku verbinden.
⑤Schalter ein.
⑥Schalter ein.
⑦Reverse-Schalter auf "N".
⑧Trimmhebel neutral stellen.
⑨Lenkrad neutral stellen.
⑩Dies ist die Neutralstellung des Servos.
⑪Nachdem der Servo-Saver angebracht ist, die RC-Einheit ausschalten und die Stecker abziehen.

Vérification de l'équipement R/C
①Mettre en place les piles.
②Déployer l'antenne.
③Dérouler et déployer le fil.
④Charger complètement la batterie.
⑤Mettre en marche.
⑥Mettre en marche.
⑦L'inverseur de servo sur "N".
⑧Placer les trims au neutre.
⑨Le volant de direction au neutre.
⑩Le servo au neutre.
⑪Après installation du sauve-servo, éteindre l'ensemble R/C et débrancher les connecteurs.

33 《ラジオコントロールメカのチェック》
Checking R/C equipment
Überprüfen der RC-Anlage
Vérification de l'équipement R/C

★番号の順にチェックし、必ずサーボのニュートラルを確認して組み立ててください。
★Make sure the servo is in neutral prior to assembly.
★Servo vor dem Einbau in neutrale Stellung bringen.
★S'assurer que le servo est au neutre avant assemblage.

★ご使用のプロポセット付属の取扱説明書をよく読んでからお使いください。
★Refer to the manual included with R/C unit.
★Die bei der RC-Anlage enthaltane Anleitung beachten.
★Se référer au manual inclus avec l'équipment R/C.

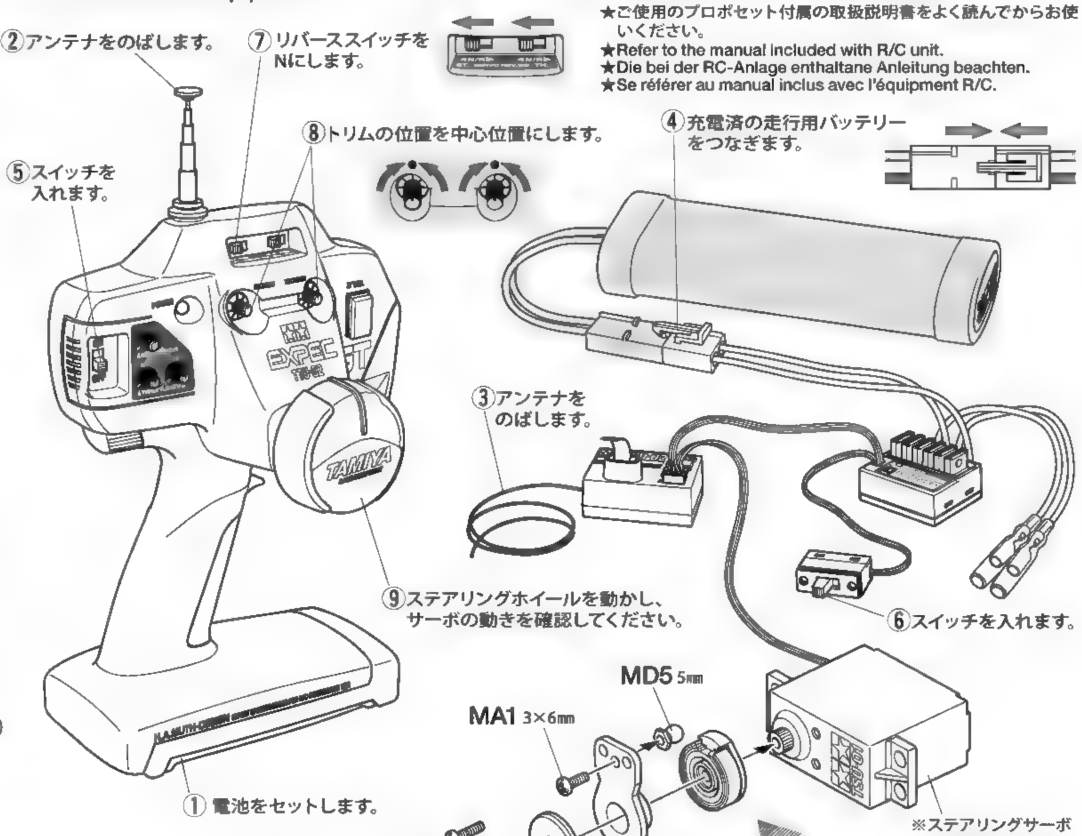

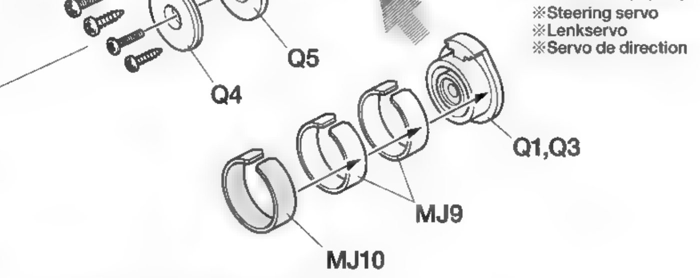

★使用するサーボにあわせて取り付けます。
★Match part with servo.
★Den zum Servo passenden Sockel aussuchen.
★Utiliser une pièce adaptée au servo.

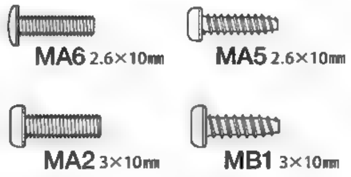

フタバ/FUTABA タミヤ/TAMIYA	サンワ/SANWA アコムス/ACOMS JR/JR KO/KO
Q1	Q3

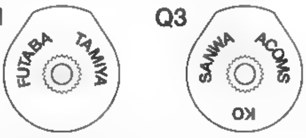

⑩ステアリングホイールが中立位置のとき、とまっている場所がサーボのニュートラル位置です。

★サーボがニュートラルのとき右図のように取り付けます。
★Attach as shown with servo in neutral.
★Wie angegeben Servo in Neutralstellung bringen.
★Monter comme indiqué avec le servo au neutre.

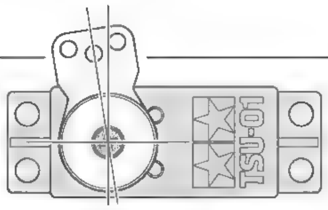

⑪ 取り付け後、送受信機のスイッチを切り、走行用バッテリーもはずしておきます。

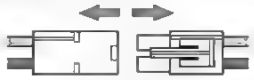

34

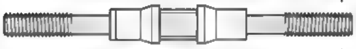

MS2 ×2 3×46㎜ターンバックルシャフト
Turn-buckle shaft
Spann-Achse
Biellette à pas inversés

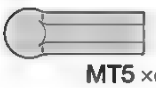

MT5 ×6 5㎜アジャスター
Adjuster
Einstellstück
Chape à rotule

34 《ロッドの組み立て》
Rod assembly
Zusammenbau des Gestänges
Assemblage des biellettes

《タイロッド》
Tie-rod
Spurstange
Biellettes de réglage

★2本作ります。
★Make 2.
★2 Satz anfertigen.
★Faire 2 jeux.

《ステアリングロッド》
Steering rod
Lenkgestänge
Biellettes de direction

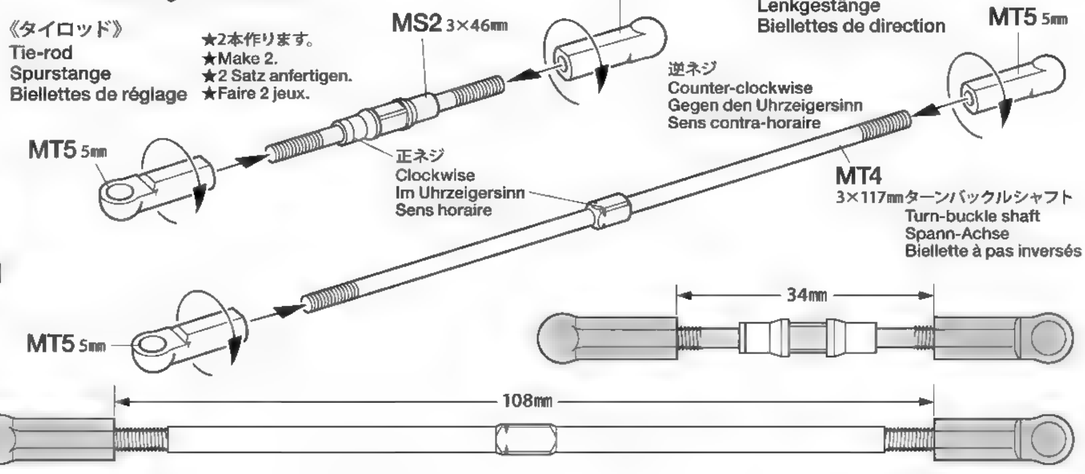

35

3×12㎜タッピングビス
Tapping screw
Schneidschraube
Vis taraudeuse

MC1 ×5

MC4 ×4

3㎜ワッシャー
Washer
Beilagscheibe
Rondelle

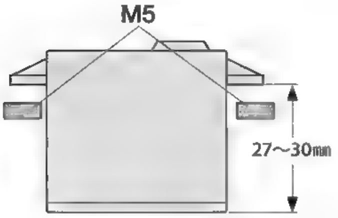

★図の寸法が27〜30㎜の場合M5をはさんでサーボを取り付けます。これ以上大きなサーボは搭載できません。
★When 27 - 30mm, attach M5. Servo bigger than this size cannot be used.
★Bei 27-30mm M5 anbringen. Ein größeres Servo als mit diesen Abmessungen kann nicht verwendet werden.
★Pour 27 - 30mm, fixer M5. Un servo de taille supérieure ne peut être utilisé.

36

《モーターコードのつなぎ方》
Motor cables
Motorkabel
Câbles du moteur

★コネクター部は＋（プラス）、ー（マイナス）を確かめ、しっかりつないでください。
★Connect cables firmly.
★Die Kabel fest zusammenstecken.
★Connecter fermement les câbles.

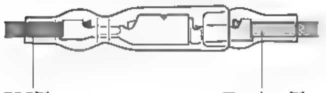

ESC側 Speed controller Fahrregler Variateur de vitesse	モーター側 Motor Moteur
＋（プラス）コード （赤、オレンジ） (+) Red, orange (+) Rot, orange (+) Rouge, orange	黄/赤コード Yellow / Red Gelb /Rot Jaune /Rouge
ー（マイナス）コード （黒、青） (–) Black, blue (–) Schwarz, blau (–) Noir, bleu	緑/黒コード Green / Black Grün /Schwarz Vert / Noir

★RCメカの各コネクターの接続はメカに付属の説明書を良くお読みください。
★For connecting R/C units, refer also to the instructions supplied with units.
★Zum Anschließen der RC-Einheiten auch die den Einheiten beiliegenden Anleitungen beachten.
★Pour installer l'ensemble RC, consulter également ses instructions spécifiques.

《アンテナコードの通し方》
Antenna line
Antennenkabel
Fil d'antenne

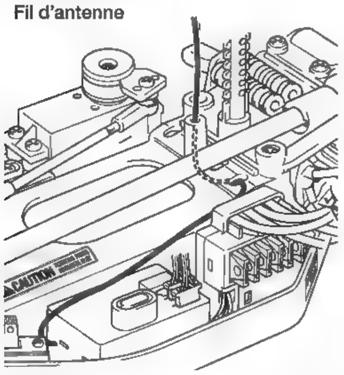

★アンテナコードは図のように通しておきます。
★Pass antenna line as shown.
★Antennenkabel hier durchführen.
★Passer le fil d'antenne comme montré.

35 《ステアリングサーボの取り付け》
Attaching steering servo
Lenkservo-Einbau
Fixation du servo de direction

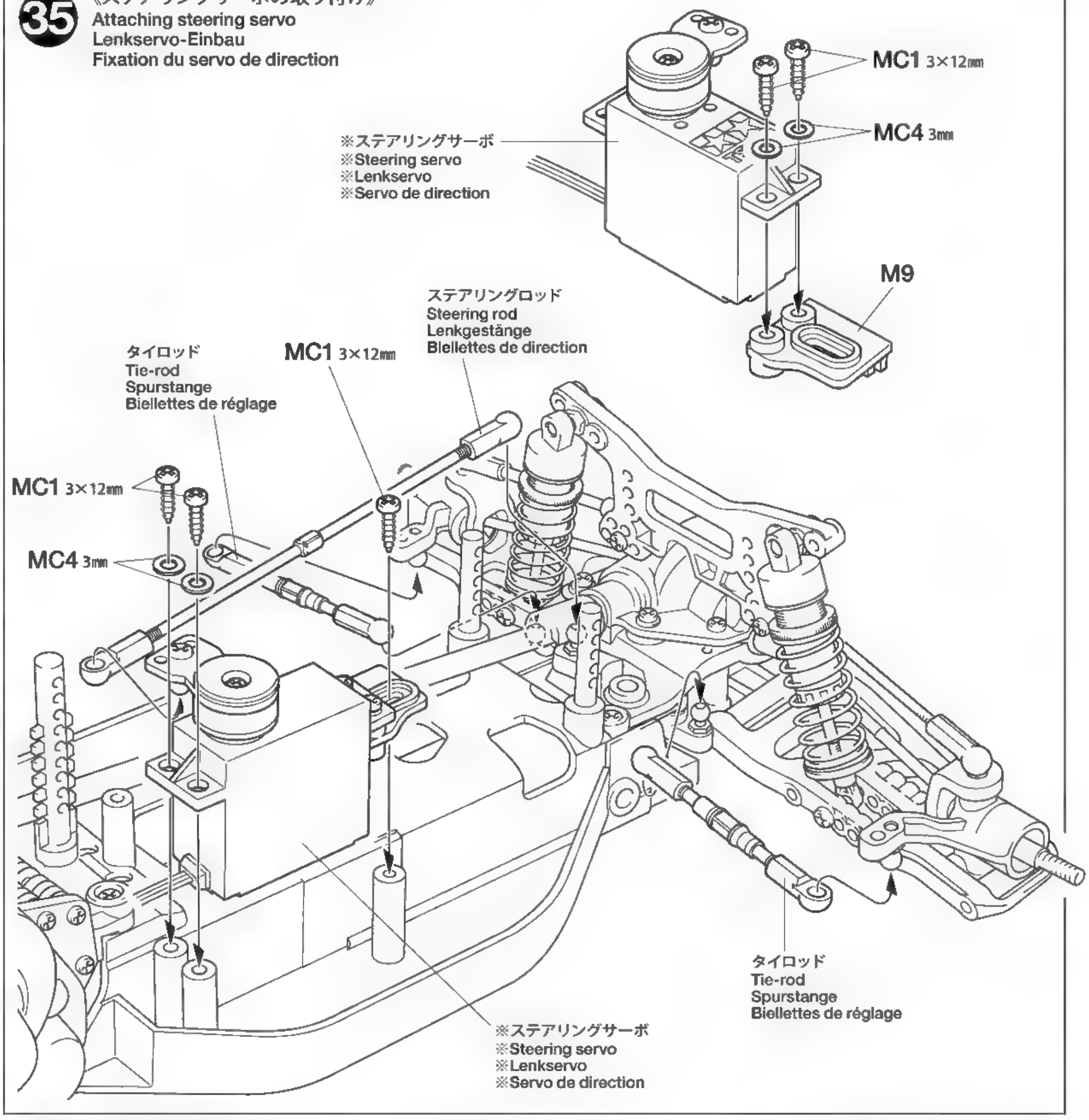

36 《RCメカの搭載例》
Attaching R/C unit
Einbau der RC-Einheit
Installation de l'ensemble R/C

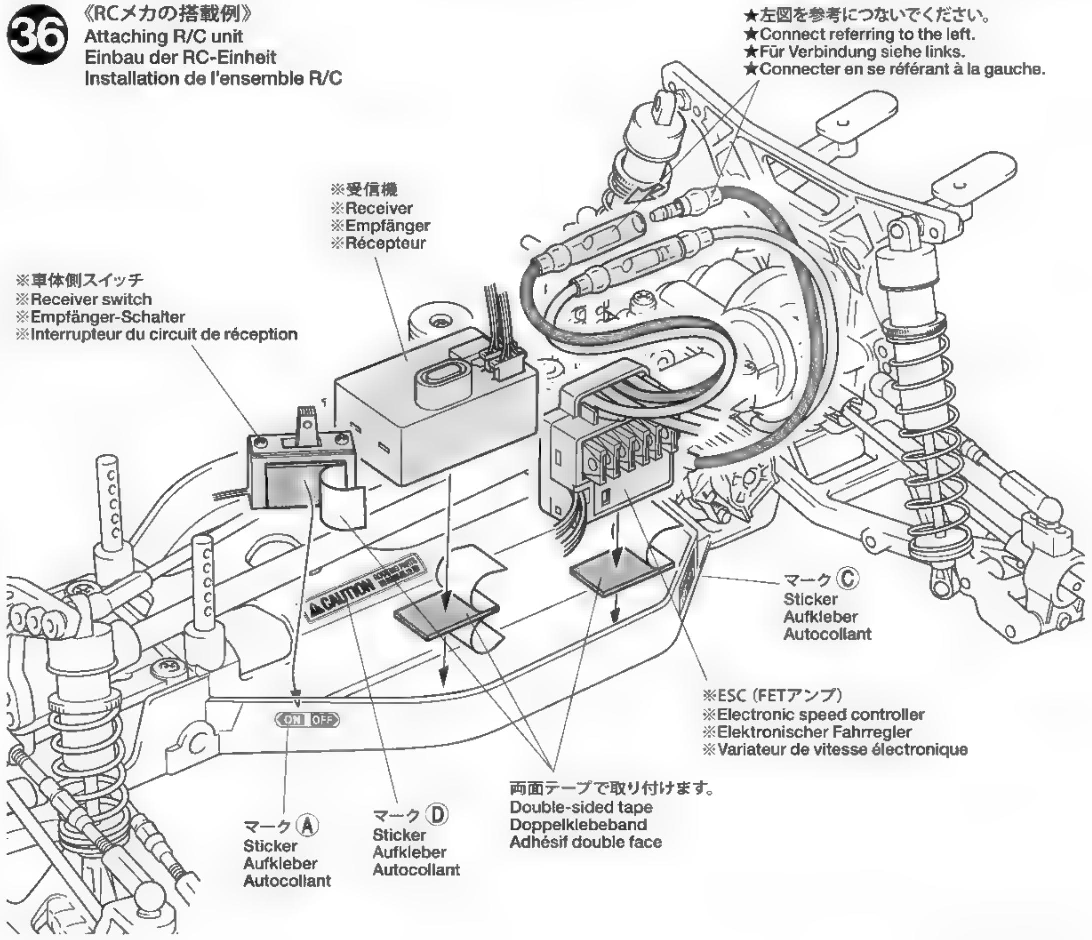

37

★タイヤとホイールの間に瞬間接着剤をながし込んで接着します。
★Apply instant cement.
★Sekundenkleber auftragen.
★Appliquer de la colle rapide (cyanoacrylate).

★タイヤを接着する前には必ずゴムタイヤ接着プライマー(OP.417)、中性洗剤で油分をおとしてください。タイヤとホイールがしっかり接着できます。
★Wipe tire surface with detergent or 53417 Rubber Tire Application Primer.
★Die Reifenoberfläche mit Spülmittel oder mit 53417 Grundierung für Gummireifen-Applikationen abwaschen.
★Nettoyer les pneus avec un détergent ou 53417 Rubber Tire Application Primer.

38

MA2 ×2 — 3×10㎜丸ビス / Screw / Schraube / Vis

MB1 ×2 — 3×10㎜タッピングビス / Tapping screw / Schneidschraube / Vis taraudeuse

MB5 ×4 — 4㎜フランジロックナット / Flange lock nut / Sicherungsmutter / Ecrou nylstop à flasque

MJ12 ×4 — 2×9.8㎜シャフト / Shaft / Achse / Axe

MR2 ×4 — 1150ベアリング / Ball bearing / Kugellager / Roulement à billes

37 《タイヤの取り付け》
Wheel assembly
Zusammenbau des Rades
Montage des roues

★タイヤはキットに含まれません。2ページを参考に、別にお求めください。
★Tires not included. Refer to page 2 for separately available items.
★Reifen nicht enthalten. Beachten Sie Seite 2 bezüglich getrennt erhältlicher Artikel.
★Les pneus ne sont pas inclus. Se reporter page 2 pour la liste des éléments à se procurer séparément.

《フロントホイール》
Front wheel
Vorderrad
Roue avant

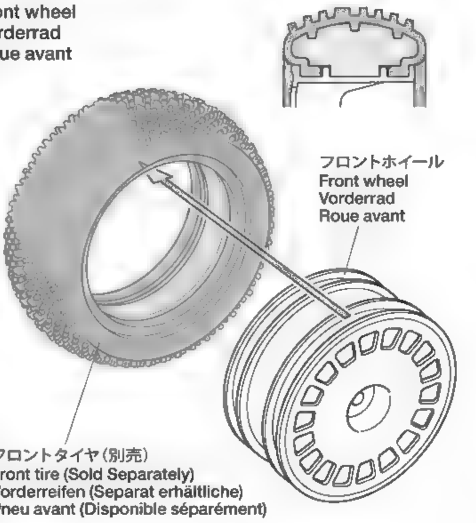

《リヤホイール》
Rear wheel
Hinterrad
Roue arrière

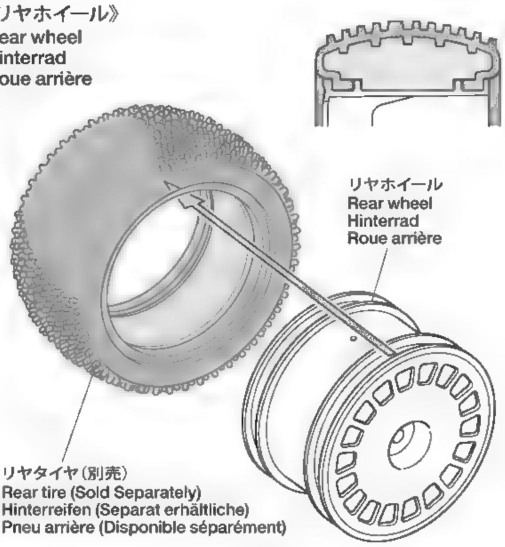

38 《ホイールの取り付け》
Attaching wheels
Einbau der Rades
Fixation des roues

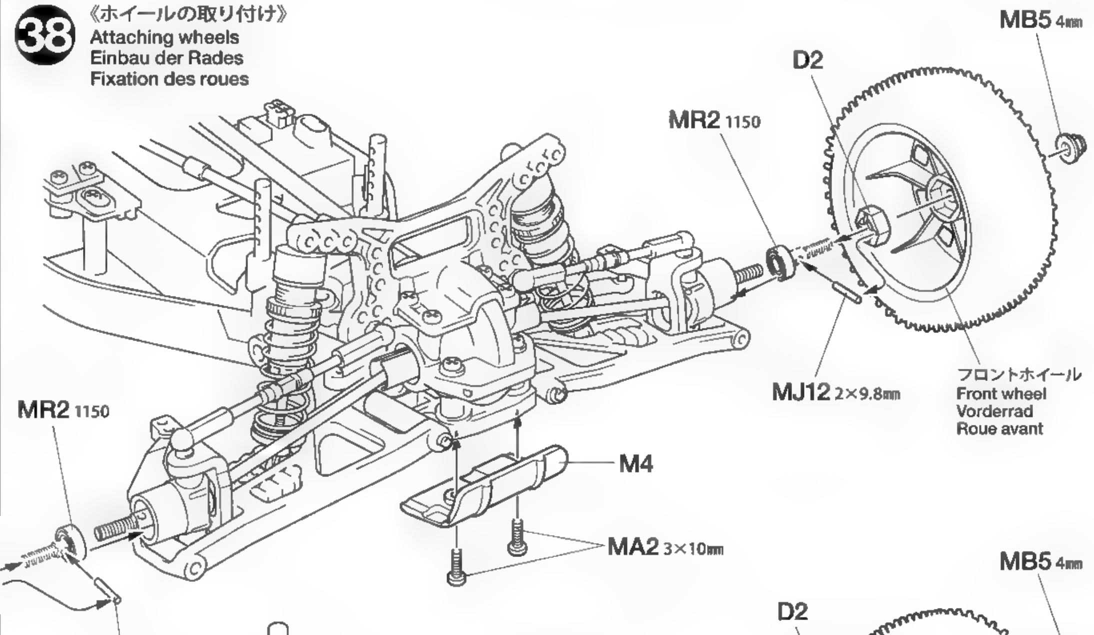

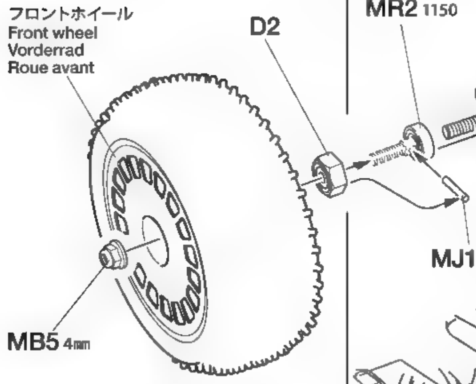

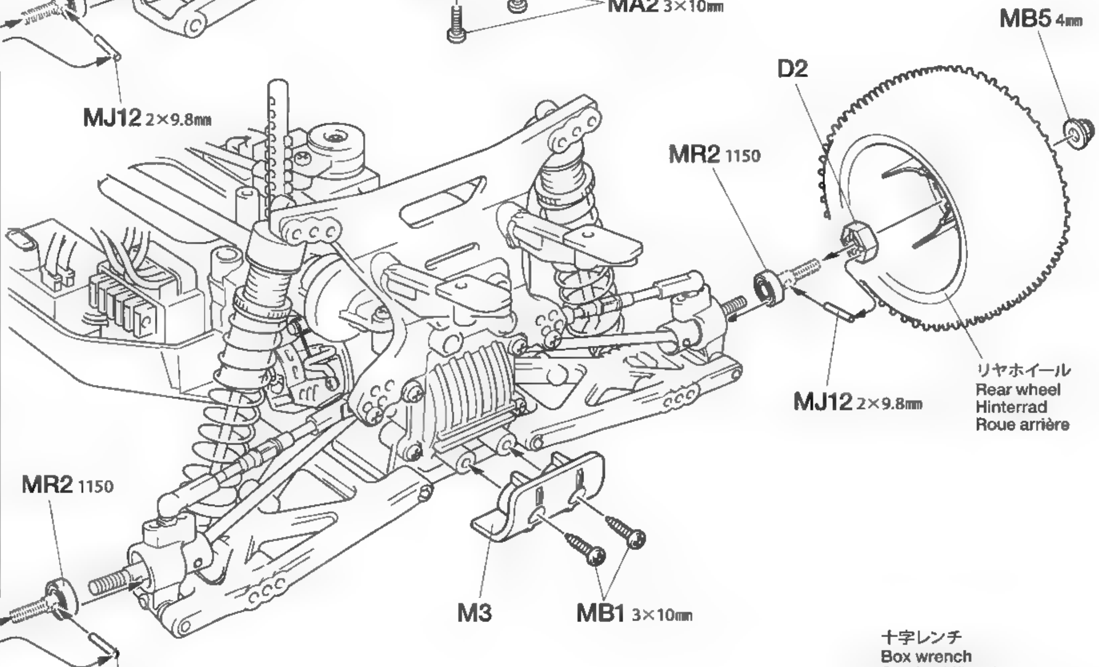

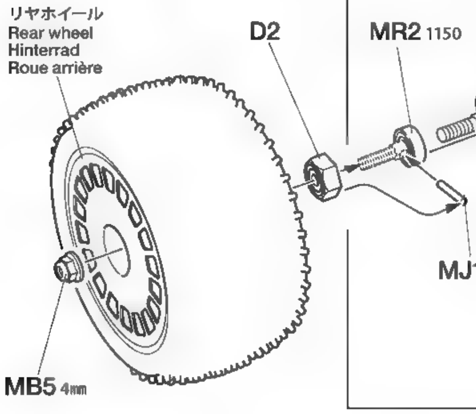

★ナイロン部までしめ込みます。
★Tighten up to nylon portion.
★Anziehen, bis Gewinde aus Nylon-Sicherungsteil schaut.
★Serrer jusqu'à la bague en nylon.

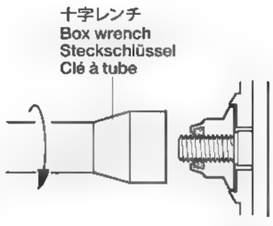

40

MT3 ×1 スナップピン（小）
Snap pin (small)
Federstift (klein)
Epingle métallique (petite)

MT1 ×1 バッテリーストッパーピン
Battery stopper pin
Batterie-Haltestift
Epingle de blocage du pack

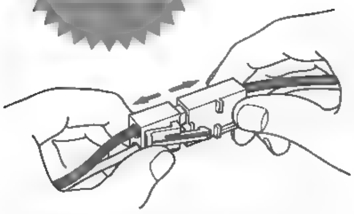

走行させない時は必ず走行用バッテリーのコネクターをはずしてください。
走行用バッテリーをつないだままでおくと、車が暴走することがあります。走らせないときは、必ず走行用バッテリーのコネクターを抜いておきます。

DISCONNECT BATTERY WHEN NOT USING THE CAR
Make sure to disconnect running battery when car is not being used. If left connected, car may suddenly runaway out of control causing serious injury.

AKKUSTECKER ABZIEHEN, WENN DAS AUTO NICHT IN BETRIEB
Stellen Sie sicher, dass der Stecker des Fahrakku getrennt wird, wenn das Fahrzeug nicht in Betrieb ist. Bleibt er angeschlossen, kann das Auto möglicherweise plötzlich unkontrolliert losfahren.

DECONNECTER LE PACK D'ACCUS LORSQUE LA VOITURE N'EST PAS UTILISEE
Veiller à débrancher le pack d'accus de propulsion lorsque la voiture n'est pas utilisée. Si le pack reste connecté, la voiture risque de démarrer inopinément et hors de contrôle.

《予備パーツ》
Spare parts
Ersatzteile
Pièces détachées

★組み立てで余ったスペーサーやワッシャー等の部品は車高調整や部品のガタ取りなどのセッティングや予備パーツとしてご利用ください。
★Use extra spacers and washers to adjust ground clearance and for maintenance or use as spare parts.
★Die zusätzlichen Distanzstücke und Beilagscheiben zur Einstellung der Bodenfreiheit und zur Wartung oder als Ersatzteile verwenden.
★Utiliser des entretoises et rondelles supplémentaires pour régler la garde au sol ou les conserver comme pièces détachées pour la maintenance.

39 《バッテリーの搭載》
Installing battery
Einlegen des Akkus
Installation du pack d'accus

※充電した7.2Vバッテリー
※Charged chassis battery
※Geladener Chassis-Akku
※Batterie de propulsion chargée

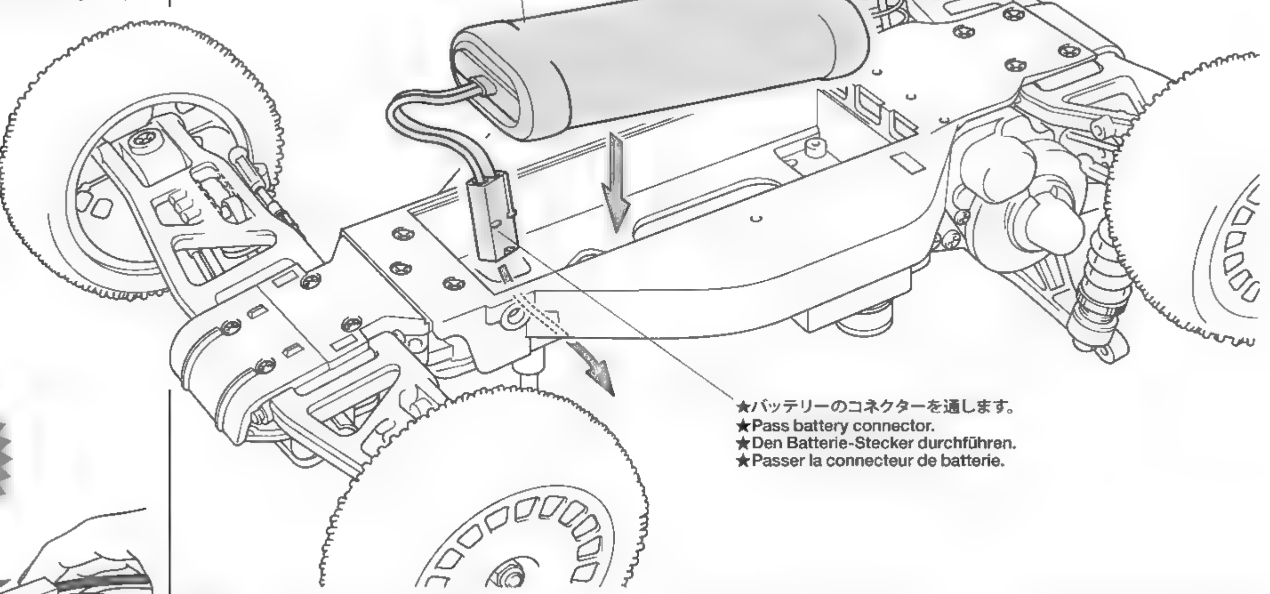

★バッテリーのコネクターを通します。
★Pass battery connector.
★Den Batterie-Stecker durchführen.
★Passer la connecteur de batterie.

40 《バッテリーカバーの閉め方》
Attaching battery cover
Befestigung des Batteriefachdeckels
Fixation de la trappe de logement de pack

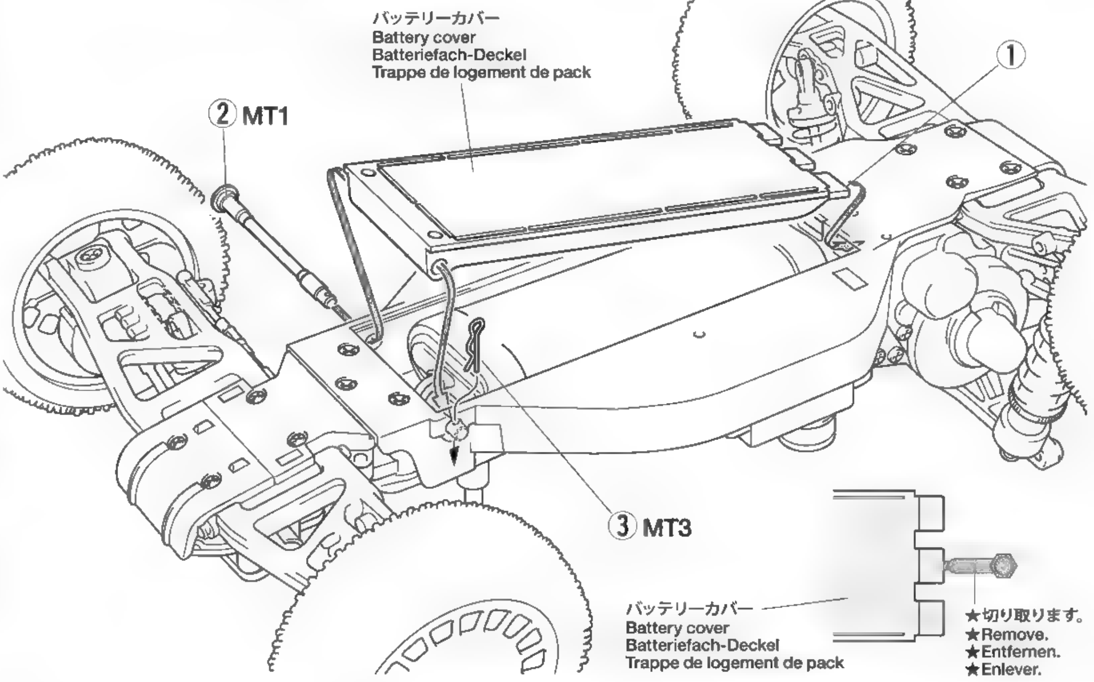

①最初にバッテリーカバーのツメを車体の後側に引っかけてカバーを閉めます。
②次にバッテリーストッパーピンを差し込みます。
③最後にスナップピンでバッテリーストッパーピンが抜け落ちないように止めて完了です。

①First, insert battery cover hooks into chassis and close the cover.
②Insert battery stopper pin from left side.
③Secure battery stopper pin with snap pin.

①Zuerst die Haken des Batteriefach-Deckels ins Chassis einführen und den Deckel schließen.
②Den Batterie-Haltestift von links einschieben.
③Den Batterie-Haltestift mit Federklammer sichern.

①En premier, insérer les crochets de la trappe dans le châssis et fermer la trappe.
②Insérer l'épingle de blocage par le côté gauche.
③Fixer la tige avec l'épingle.

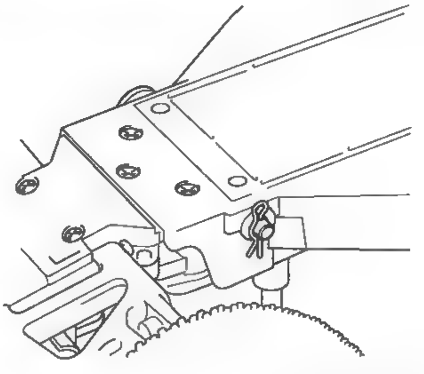

42

《ボディの切り取り》
Trimming
Zurichten
Découpe

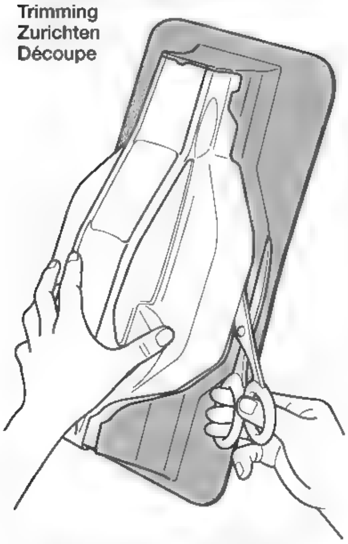

★ハサミやカッターナイフで切り取ります。
★Cut off using scissors or a modeling knife.
★Mit Messer oder Schere abschneiden.
★Découper en utilisant des ciseaux ou un cutter.

《塗装する前に》
★塗装前に中性洗剤で油気をおとします。水洗いをし洗剤分を洗い流して乾かしてください。

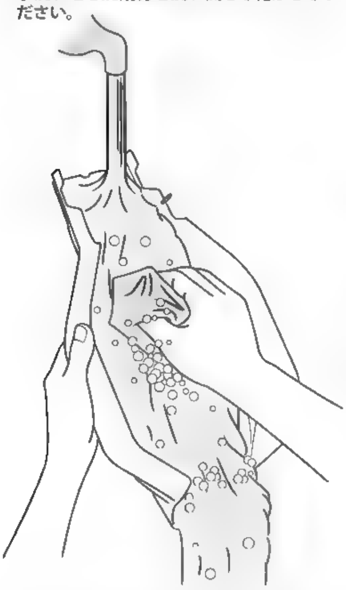

PREPARING BODY FOR PAINTING
★Wash the body thoroughly with detergent in order to remove any oil, then rinse well and allow to air dry.

VORBEREITUNG DER KAROSSERIE FÜR BEMALUNG
★Karosserie sorgfältig mit Spülmittel abwaschen, damit Staub und ggf. Öl entfernt sind. Trocknen lassen.

PREPARATION DE LA CARROSSERIE POUR LA MISE EN PEINTURE
★Nettoyer entièrement la carrosserie avec du détergent, la rincer et laisser sécher.

PAINTING

《ボディの塗装について》
のマークは塗装指示のマークです。ボディの塗装にはポリカーボネート用塗料をお使い内側から塗装してください。

This mark denotes numbers for Tamiya Paint colors. Paint body from inside using paints for polycarbonate.

Dieses Zeichen gibt die Tamiya Farbnummern an. Karosserie von innen mit Polykarbonat-Farben bemalen.

Ce signe indique la référence de la peinture Tamiya à utiliser. Peindre la carrosserie par l'intérieur en utilisant des peintures polycarbonate.

41

《配線コードの処理》
Securing cables
Fixierung der Kabel
Fixation des câbles

★配線コードはジャマにならないようにナイロンバンドでたばねておきます。
★Secure cables using nylon band.
★Kabel mit Nylonband zusammenbinden.
★Maintenir les câbles en place avec un collier en nylon.

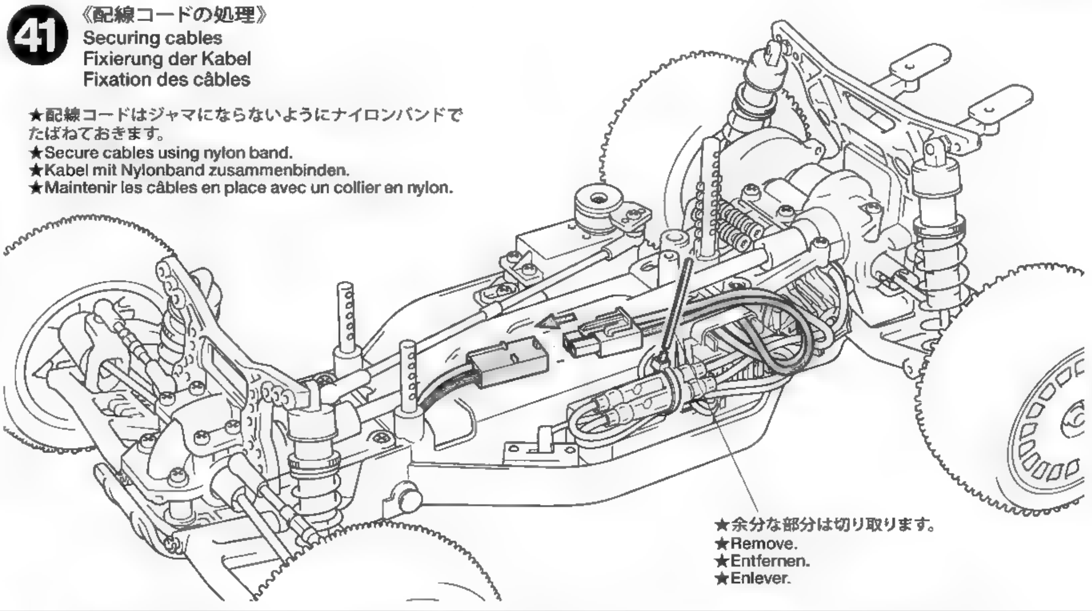

42

《ボディの切り取り》
Trimming
Zurichten
Découpe

★20ページの塗装の仕方を参考に塗装をしてください。
★Refer to page 20 for painting body.
★Für Bemalung der Karosserie siehe S.20.
★Se référer à la page 20 pour décoration de la carrosserie.

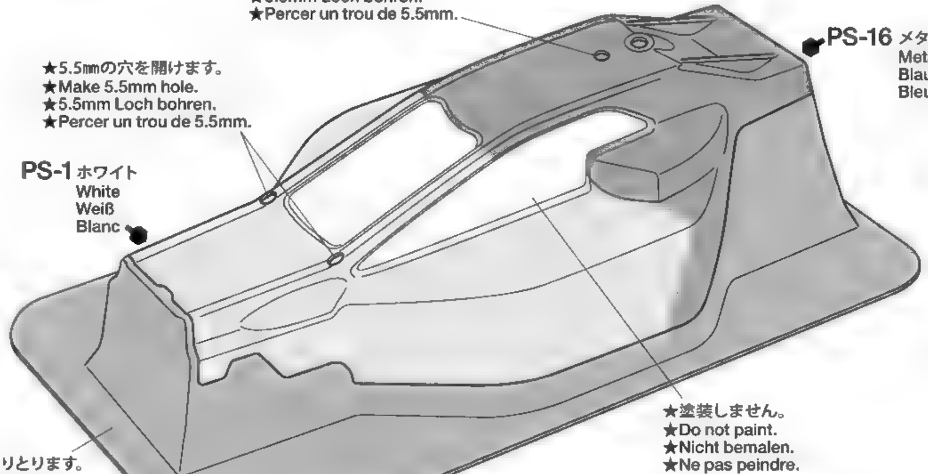

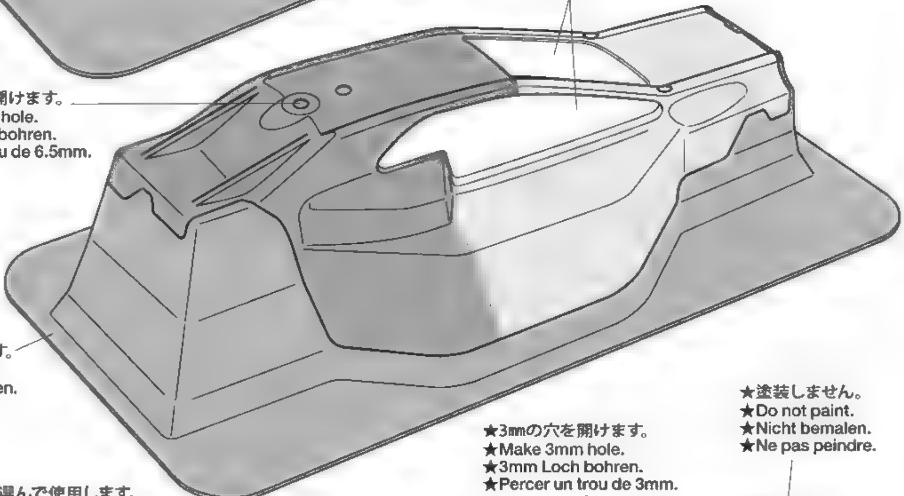

★ウイングはどちらか選んで使用します。
★Choose a wing.
★Einen Flügel auswählen.
★Choisir un aileron.

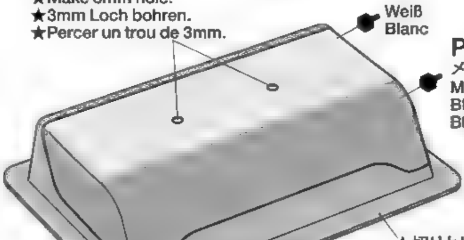

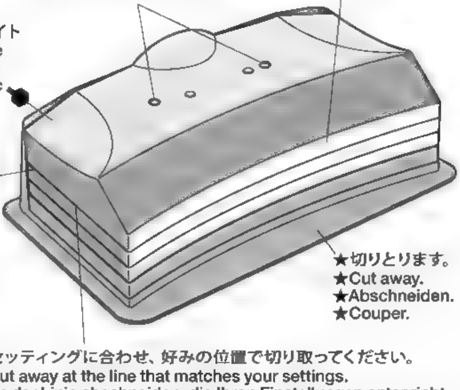

★セッティングに合わせ、好みの位置で切り取ってください。
★Cut away at the line that matches your settings.
★An der Linie abschneiden, die Ihren Einstellungen entspricht.
★Découper au niveau de la ligne correspondant à vos réglages.

44

《ステッカーのはりかた》
①できるだけ余白を残さずに、印刷された部分を切り抜いてください。番号のついたステッカーは切りとってしまうとまちがえやすいのではる順に切りとってください。
②裏紙の端の部分を少し切りとり指定された場所にはりあわせます。裏紙をつけたまま位置をあわせてください。
③少しずつ裏紙をはがしながら場所がずれたり、ステッカーの中に気泡が残ったりしないように注意しながらはってゆきます。
裏紙を一度に全部はがしてはることは、しわができたり気泡が残ったりする原因となります。

STICKERS
①Cut stickers along colored edge so the transparent film is removed.
②Peel off the end of lining a little and put the sticker in position on the body.
③Then, remove the lining slowly. In so doing, be careful that the sticker does not move out of position on the body.
If the lining is completely removed in advance, the sticker may become wrinkled or contain unwanted air bubbles.

STICKER
①Die Sticker an den bunten Kanten so ausschneiden, daß der transparente Film weg ist.
②An einer Kante die Unterlage etwas abziehen und Sticker richtig auf die Karosserie legen.
③Dann die Unterlage langsam ganz abziehen, darauf achten, daß sich der Sticker nicht verschiebt und daß keine Luft unter den Sticker kommt - sonst gibt es Luftblasen.
Wenn die Unterlage vorher komplett entfernt wird, kann der Sticker zusammenkleben.

MOTIFS ADHESIFS
①Découper chaque motif au plus près de ses contours pour éliminer le film transparent.
②Soulever le papier de protection à l'une des extrémités et positionner le motif sur la carrosserie.
③Retirer lentement le papier de protection en veillant à ce que le motif ne se déplace pas sur la carrosserie.
En retirant entièrement à l'avance le papier de protection, le film risque de former des plis ou de retenir des bulles d'air indésirables.

43 《塗装の仕方》 How to paint / Lackier-Anweisung / Comment peindre

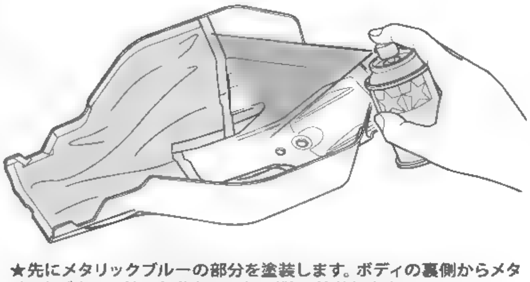

★先にメタリックブルーの部分を塗装します。ボディの裏側からメタリックブルー以外の部分をマスキングし、塗装します。
★Prior to painting the metallic blue portions, mask off not to be painted areas.
★Kleben Sie die nicht zu lackierenden Flächen ab, ehe Sie die metallic-blauen Bereiche lackieren.
★Les pneus ne sont pas inclus. Se reporter page 2 pour la liste des éléments à se procurer séparément.

★メタリックブルーが乾いたら、マスキングをはがし、ホワイトを塗装します。
★After paint has cured, remove masking seals and paint body using white.
★Nachdem Trocknen der Farbe sind die Abklebungen zu entfernen und Karosserie mit Weiß.
★Après séchage, enlever les caches et peindre la carrosserie en utilisant Blanc.

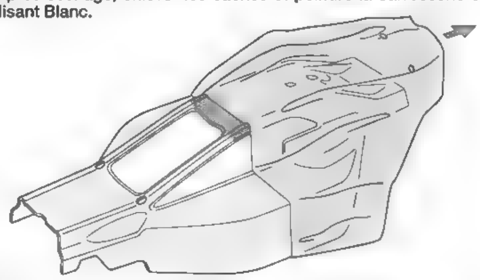

★塗料が乾いたら表面の保護フィルムを剥がしてマークを貼ります。
★After paint has cured, remove protective coating prior to adding stickers.
★Nach Trocknen der Farbe vor Anbringen der Aufkleber Schutzfolie abziehen.
★Après séchage de la peinture, enlever le film protecteur avant d'apposer des stickers.

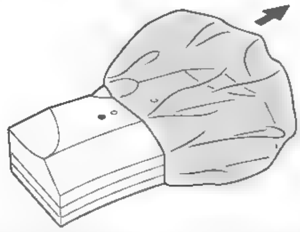

★ウイングは先に保護フィルムを剥がしてから塗装します。
★Remove protective coating before painting wing.
★Vor Lackieren des Spoilers Schutzfolie abziehen.
★Enlever le film protecteur avant de peindre l'aileron.

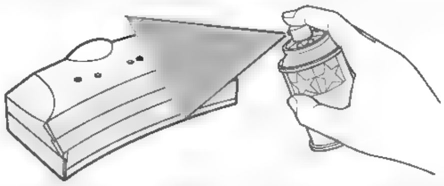

★マスキングをして、外側から、ホワイト、メタルックブルーの順に塗装します。
★Apply masks and paint outside surface with white, then metallic blue.
★Abkleber anbringen und die Außenfläche erst mit Weiß, dann mit Metallic-Blau lackieren.
★Apposer les masques et peindre la surface extérieure en blanc puis en bleu métallisé.

44 《マーキング》 Markings / Verzierung / Décoration

★マークは番号順に貼ってください。
★Apply stickers in numbered order.
★Aufkleber der Reihenfolge nach anbringen.
★Appliquer les autocollants dans l'ordre numérique.

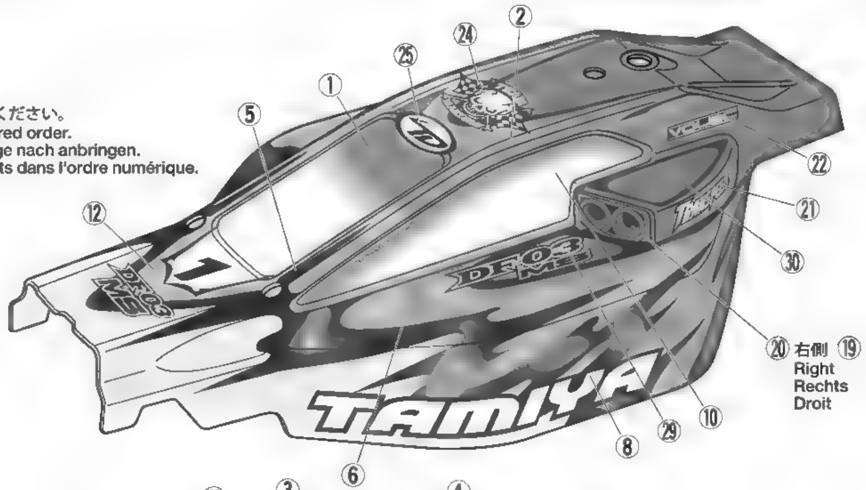

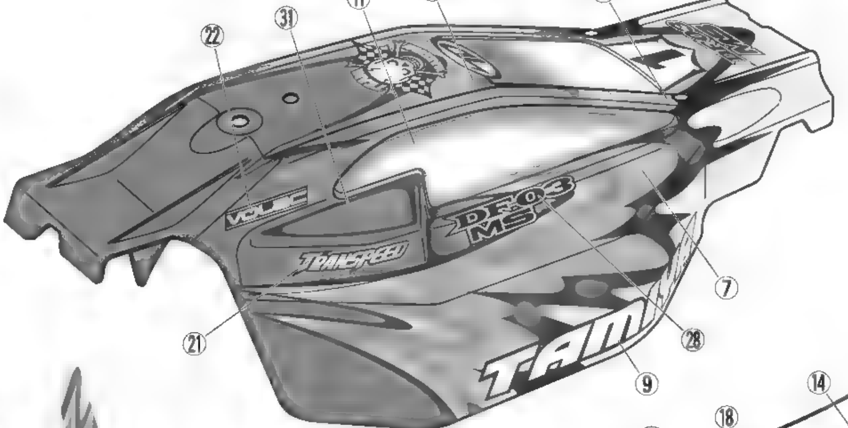

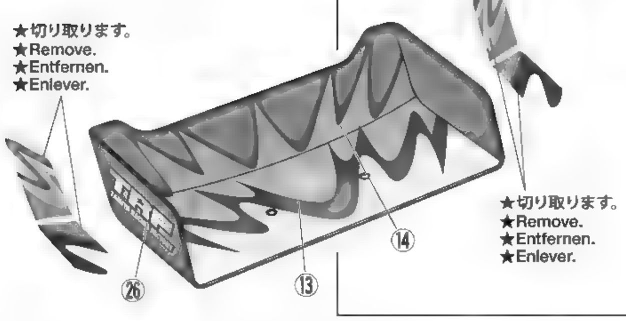

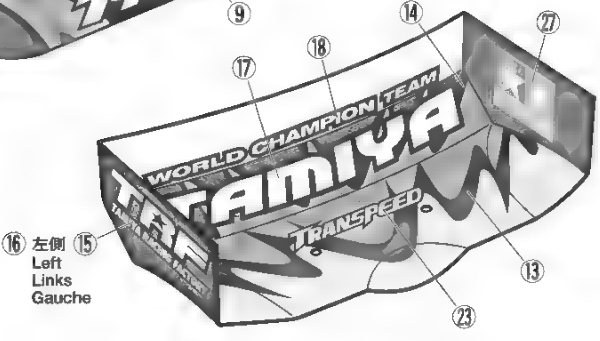

45

3×10㎜皿タッピングビス
Tapping screw
Schneidschraube
Vis taraudeuse
MB3 ×2

MC5 ×2
ウイングワッシャー
Washer
Beilagscheibe
Rondelle

46

MT2 ×3
6㎜スナップピン
Snap pin
Federstift
Epingle métallique

《スナップピンの折り曲げ》
Modifying snap pins
Abänderung des Federstiftes
Modification de l'épingle métallique

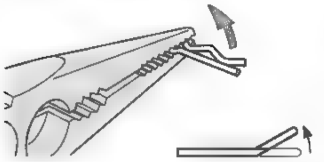

★ボディ取り外しに便利なようにスナップピン(3個)を折り曲げます。
★To make attaching / detaching easier, bend snap pin as shown. (3pcs)
★Um Befestigen / Abziehen einfacher zu machen, die Federklammern (3 Stück) wie abgebildet biegen.
★Pour faciliter la fixation/dépose, plier l'épingle comme montré. (3 pcs)

TAMIYA Model MAGAZINE INTERNATIONAL

《タミヤモデルマガジン》
海外の一流モデラーの作品が豊富な写真で身近かに楽しめます。タミヤをはじめ、世界の製品をテーマに制作記事や資料など詳しく紹介。模型作りの参考に欠かせません。英語版、一部900円。(日本語要訳つき)

A magazine for enthusiasts who make or modify models of all kinds. From beginners to experts, articles of interest about modeling and full sized vehicles. Coverage of all maker's products.

45 《ウイングの取り付け》
Attaching wing
Spoiler-Einbau
Fixation de l'alleron

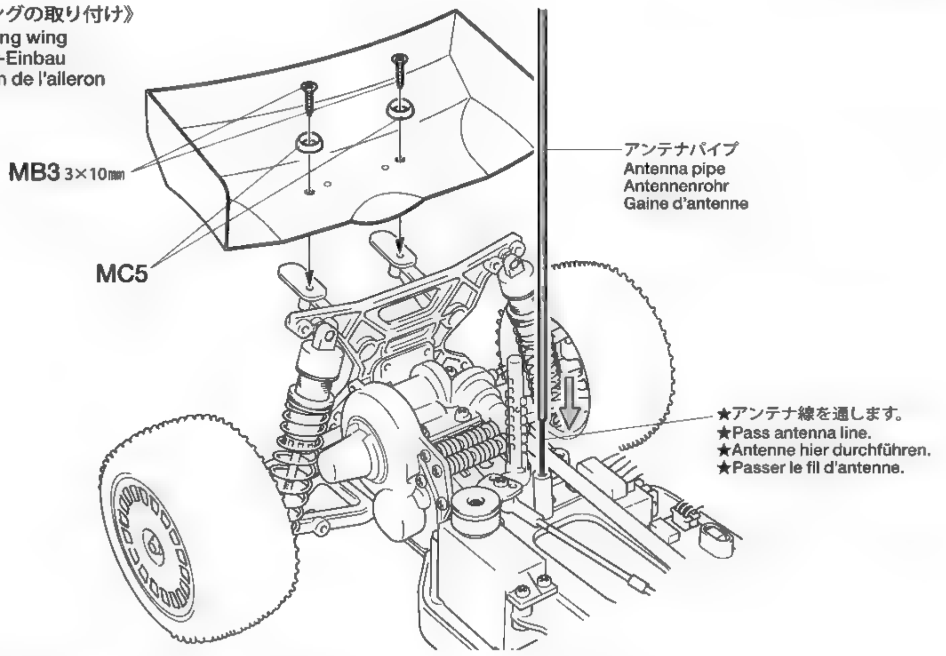

46 《ボディの取り付け》
Attaching body
Aufsetzen der Karosserie
Fixation de la carrosserie

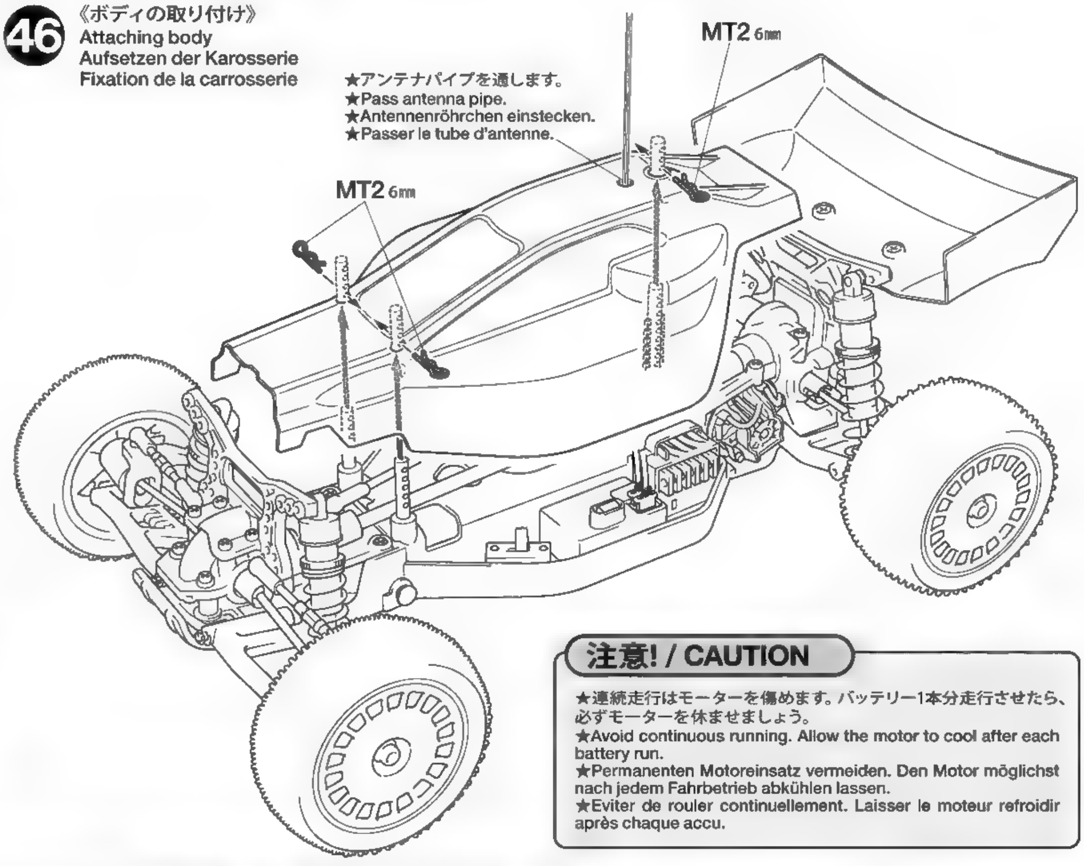

注意! / CAUTION

★連続走行はモーターを傷めます。バッテリー1本分走行させたら、必ずモーターを休ませましょう。
★Avoid continuous running. Allow the motor to cool after each battery run.
★Permanenten Motoreinsatz vermeiden. Den Motor möglichst nach jedem Fahrbetrieb abkühlen lassen.
★Eviter de rouler continuellement. Laisser le moteur refroidir après chaque accu.

⚠ オフロード走行上の注意

★連続走行はモーターを傷めます。バッテリー1本分走行させたら、モーターを休ませましょう。

★Avoid continuous running. Allow the motor to cool after each battery run.

★Permanenten Motoreinsatz vermeiden. Den Motor möglichst nach jedem Fahrbetrieb abkühlen lassen.

★Eviter de rouler continuellement. Laisser le moteur refroidir après chaque accu.

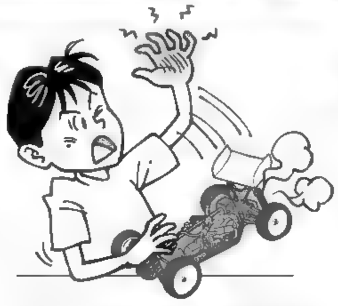

★モーターは発熱します。ヤケドなどしないよう取り扱いに注意してください。

★Motor can get very hot and cause burns if touched. Do not touch motor when heated.

★Der Motor kann sehr heiß werden und beim Berühren Verbrennungen verursachen. Den heißen Motor nicht anfassen.

★Le moteur peut devenir très chaud et causer des brûlures si on le touche. Ne pas toucher le moteur après utilisation.

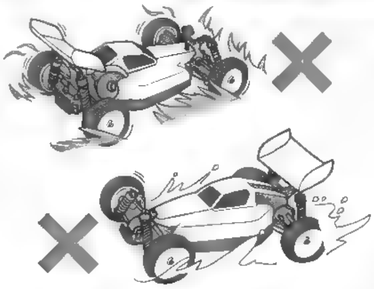

★草むらや泥の中、濡れた路面や海辺などのモーターや車体に負荷がかかる場所での走行は避けてください。万一濡れた場合はメカをはずしてしっかりと水気をふき取り、乾かしてください。

★Avoid running on places that cause motor and chassis overwork, such as through under bush, in muddy or wet condition and beach. If R/C unit, motor or battery gets wet, clean and dry thoroughly in a dry shaded area.

★Fahren Sie nicht an Stellen, wo Motor und Chassis überbeansprucht werden, wie etwa im Unterholz, bei Matsch und Regenwetter oder am Strand. Falls RC-Einheit, Motor oder die Batterien nass geworden sind, alles an einem trockenen, schattigen Platz sorgfältig reinigen und trocknen.

★Eviter les évolutions dans la végétation, sur sol boueux ou dans l'eau, sur du sable... qui risqueraient de causer la surchauffe du moteur et l'endommagement de la transmission. Si le moteur, les accus, le récepteur ou les servos prenaient l'humidité, les nettoyer avec un chiffon et les laisser sécher.

DF-03MS

Setting-up

セッティング
RCカーはドライバーの操縦の仕方や路面コンディションなどの様々な条件によって、その特性が変わってきます。自分のもっともコントロールしやすいマシンに仕上げていくのがセッティング。組み立て図中に示した各部の寸法やダンパーの調整を基本に、セッティングを進めてください。

SETTING-UP THE MODEL
To greatly enhance the overall performance of your car, it is necessary to tune the vehicle to the track (and its surface conditions) on which you will be racing. Make adjustments referring to the instruction manual, keeping in mind that "balance" is the key word.

ANPASSUNG DES MODELLS
Um die allgemeine Leistung Ihres Wagens stark zu verbessern, ist es notwendig, das Fahrzeug auf den Untergrund (und die Oberflächenstruktur), auf dem Sie Rennen fahren wollen, abzustimmen. Für die Veränderungen beziehen Sie sich bitte auf die Gebrauchsanweisung, und denken Sie daran, daß "Balance" das Schlüsselwort ist.

REGLAGE DU MODELE
Pour améliorer les performances générales de votre voiture il est impératif de l'adapter aux conditions du terrain où auront lieu les évolutions. Effectuer les réglages en vous référant au manuel d'instructions en ayant en permanence à l'esprit que "l'équilibre" est l'idée directrice.

●走行路面を選ぶ
オフロードカーはオンロードカーと違いでこぼこのある路面をスムーズに走行できるのが特徴です。しかし、あまりにも起伏の激しい場所たとえば河原の石のごつごつとした場所、あるいは海岸などではスタックしやすくなります。また水たまりや雨の中での走行はメカを壊す原因になるのでやめましょう。

●Choosing appropriate driving area
Unlike on-road cars, off-road R/C cars are capable of running smoothly on rough and bumpy surfaces. However, extremely rugged or difficult terrain, such as rock-strewn river banks or sandy beaches, may cause car to become stuck. Driving through puddles or in the rain should be avoided as it may damage R/C unit.

●Auswahl eines geeigneten Geländes zum Fahren
Anders als Straßenautos sind Gelände-RC-Autos in der Lage, zügig auf schwierigen und holprigen Fahrbahnen zu fahren. Ist das Gelände jedoch extrem zerklüftet oder schwierig, wie etwa steinige Flussbette oder Sandstrand, kann sich das Auto auch einmal festfahren. Fahrten durch Pfützen oder im Regen sollten vermieden werden, da hierbei die RC-Einheit beschädigt werden könnte,

●Choix d'un espace de pilotage
Contrairement aux voitures de piste, les voitures tout terrain sont capables d'évoluer sur des surfaces inégales et accidentées. Cependant sur terrain très difficile, comme des abords de rivière rocailleux ou des plages de sable, il y a risque d'endommagement du véhicule. Eviter de d'évoluer dans des flaques d'eau ou sous la pluie : risque d'endommagement de l'équipement RC.

●トー角（トーイン・トーアウト）
トーインをつけた場合、直進性が良くなり、ステアリングの切り始めの反応がおだやかになります。トーアウトにした場合は、逆にステアリングの反応がシャープになります。ただし、どちらもつけすぎると抵抗になってスピードを低下させたり、アンダーステアやオーバーステアが強くなって操縦しにくいステアリング特性になってしまいます。このシャーシでは、ほんのわずかなトーインをつけておくのが良いでしょう。

●TOE-IN AND TOE-OUT
Adjusting the car to toe-in a little, by pointing the wheels inwards, provides the car with good straight running and moderate steering. Toe-out, which points the wheels outwards, gives sharp steering response. Begin with a little toe-in and work from there.

●VORSPUR UND NACHSPUR
Geringfügige Einstellung der Räder nach innen sorgt für guten Geradeauslauf und gemäßigte Lenkeigenschaften. Bei der Nachspur (Räder zeigen leicht nach außen) zeigt sich eine scharfe und harte Lenkung. Seien Sie voersichtig, nicht zu übertreiben, fangen Sie mit leichter Vorspur an, und orientieren Sie sich vor dort aus.

●PINCEMENT ET OUVERTURE
On optera pour un léger pincement (orientation des roues vers l'interieur) qui assure un meilleur comportement en ligne droite sans trop altérer celui en virage ou une ouverture (orientation des roues vers l'extérieur) qui génère une réponse rapide et précise en courbe. Dans l'une ou l'autre des alternatives, ne pas atteindre des angles trop importants. Commencer le réglage par un léger pincement et corriger par étapes.

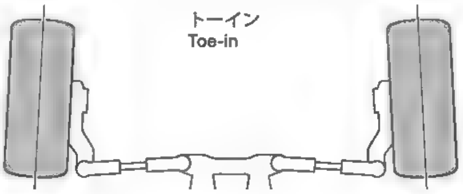

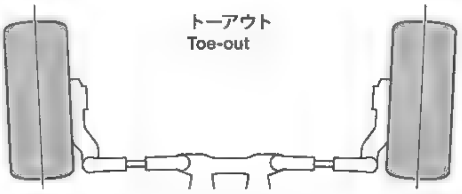

●キャンバー角
コーナリング中のマシンには遠心力が働くため、車体がコーナーの外側に傾きます。このとき、タイヤにキャンバー角をつけることで接地面積を変え、タイヤのグリップ力を増やしたり減らしたりする事ができます。コーナーリング中のグリップを増やすにはネガティブキャンバーに、減らすにはポジティブキャンバーにセッティングします。

●CAMBER ANGLE
While taking the corners, the car is forced to go outwards, causing instability. The area of contact on each tire is determined by the camber angle, and therefore the traction of the tires can be made greater or lesser by adjustment of camber angle. To increase traction during cornering, adjust camber angle to negative, and to reduce traction, adjust to positive camber.

●KRÜMMUNGSWINKEL
Bei Durchfahren von Kurven wird das Fahrzeug nach Außen gezwungen, was Instabilität verursacht. Die Kontaktfläche jeden Reifens wird vom Krümmungswinkel bestimmt, und so kann die Bodenhaftung der Reifen durch die Veränderung des Krümmungswinkels erhöht oder verringert werden. Um die Bodenhaftung in Kurven zu erhöhen, verringern Sie den Krümmungswinkel, und vergrößern Sie den Winkel für weniger Haftung.

●ANGLE DE CARROSSAGE
En virage, la voiture a tendance à s'échapper vers l'extérieur causant une instabilité. La surface de contact de chaque pneu est déterminée par l'angle de carrossage. En conséquence, la traction des pneus peut être augmentée ou diminuée en faisant varier l'angle de carrossage. Pour accroître la traction en virage, opter pour une valeur négative et vice versa.

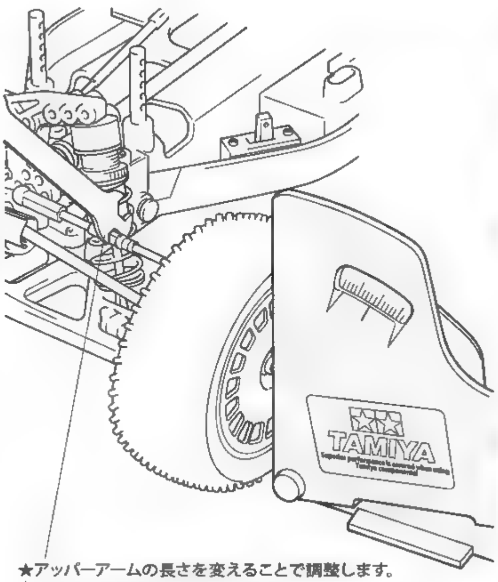

★アッパーアームの長さを変えることで調整します。
★Adjust arm length by rotating adjuster.

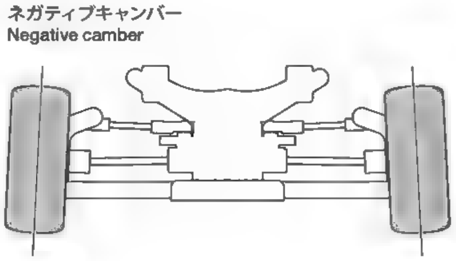

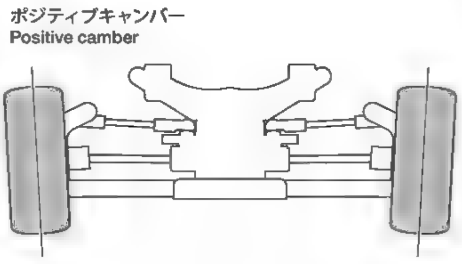

DF-03MS

●走らせない時は
バッテリーを必ずはずしておきましょう。

SAFETY PRECAUTIONS
Follow the outlined rules for safe radio control operation.
●Avoid running the car in crowded areas and near small children.
●Make sure that no one else is using the same frequency in your running area. Using the same frequency at the same time can cause serious accidents, whether it's driving, flying, or sailing.
●Avoid running in standing water and rain. If R/C unit, motor, or battery get wet, clean and dry thoroughly in a dry shaded area.

R/C OPERATING PROCEDURES
①Extend antenna and switch on transmitter.
②Switch on receiver.
③Inspect operation using transmitter before running.
④Adjust steering servo and trim so that the model runs straight with transmitter in neutral.
⑤Reverse sequence to shut down after running.
⑥Make sure to disconnect/remove all batteries.
⑦Completely remove sand, mud, dirt etc.
⑧Apply grease to suspension, gears, bearings, etc.
⑨Store the car and batteries separately when not in use.

TIPS ZUR SICHERHEIT
Beachten Sie die folgenden Richtlinien für fehlerfreien Betrieb.
●Vermeiden Sie das Fahren des Autos an überfüllten Plätzen und in der Nähe von kleinen Kindern. Gebrauchen Sie nie die Straße für R/C Rennen.
●Prüfen Sie, daß niemand in der Umgebung dieselbe Frequenz benutzt, denn dadurch können Unfälle entstehen - sowohl beim Fahren, Fliegen oder Segeln.
●Vermeiden Sie das Fahren durch Pfützen und während Regen. Wenn das R/C Fahrzeug, der Motor oder die Batterien naß werden, müssen Sie alles sorgfältig im Trockenen säubern und reinigen.

KONTROLLEN VOR DER FAHRT
①Senderantenne ausziehen und Sender einschalten.
②Empfänger einschalten.
③Die Funktion vor Abfahrt mit dem Sender überprüfen.
④Richten Sie das Lenkservo durch Einstellung am Gestänge so ein, daß das Modell bei neutraler Sender-Trimmung geradeaus fährt.
⑤Nach dem Fahrbetrieb in umgekehrter Reihenfolge vorgehen.
⑥Die Batterien herausnehmen bzw. abklemmen.
⑦Entfernen Sie Sand, Matsch, Schmutz etc.
⑧Fetten Sie die Aufhängung, Getriebe, Federungen etc. ein.
⑨Bei Nichtgebrauch Auto und Akkus getrennt verwahren.

MESURES DE SECURITE
Veuillez respecter impérativement les règles de sécurité suivantes lors de l'utilisation de votre ensemble R/C.
●Eviter de faire évoluer la voiture à proximité de jeunes enfants ou dans la foule. Ne jamais utiliser sur la voie publique!
●Assurez-vous que personne d'autre n'utilise la même fréquence sur le même terrain que vous. Utiliser la même fréquence en même temps peut être source de sérieux accidents, pendant la conduite, le vol ou la navigation des modèles R/C.
●Ne jamais faire évoluer le modèle sous la pluie ou sur une surface mouillée. Si le moteur, les accus, le récepteur ou les servos prenaient l'humidité, les nettoyer avec un chiffon et les laisser sécher.

PROCEDURE DE MISE EN MARCHE
①Déployer l'antenne et mettre en marche l'émetteur.
②Mettre en marche le récepteur.
③Vérifiez la bonne marche de votre radiocommande avant de rouler.
④Le trim de direction doit être réglé pour que manche au neutre, le modèle évolue en ligne droite.
⑤Faites les opérations inverses après utilisation de votre ensemble R/C.
⑥Assurez-vous que les batteries soient bien débranchées et sortez-les du modèle.
⑦Enlever sable, poussière, boue etc...
⑧Graisser les pignons, articulations...
⑨Rangez la voiture et les accus séparément.

《RCカーの走らせかた》

★この走らせかたの順番はかならず守ってください。スイッチのON/OFFの順番を間違えると他の電波の混信によってRCカーが暴走する場合があります。

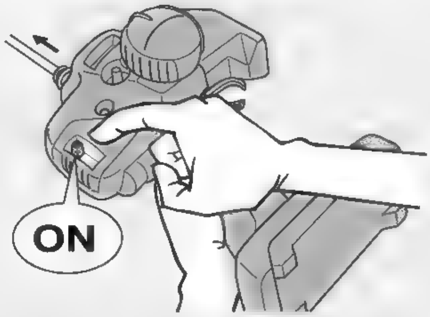

①送信機のアンテナをのばし、スイッチをONにします。

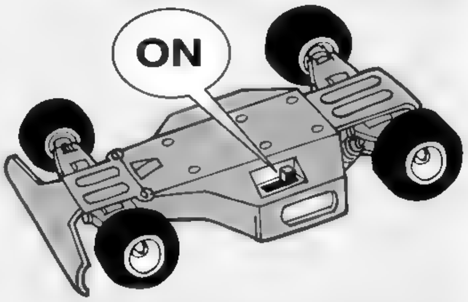

②次にRCカー側のスイッチをONにしてください。

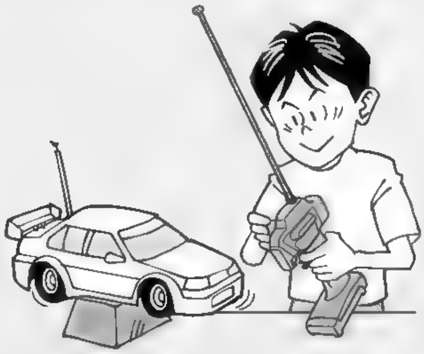

③走らせ直前にRCカーを台の上に乗せ、各部の動きをチェックします。

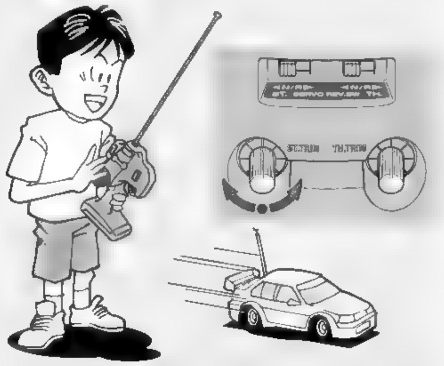

④ステアリングを使わず走らせてみます。まっすぐに走らない場合はステアリングトリムを使って調節してください。

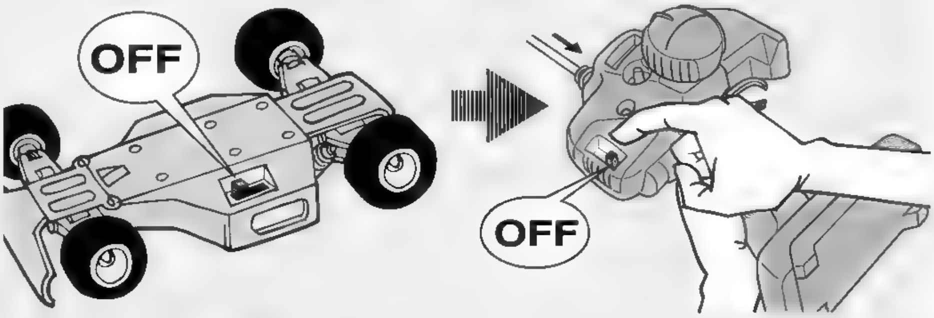

⑤走行を終わらせる時は、かならず走らせる時の逆の手順でスイッチを切っていきます。

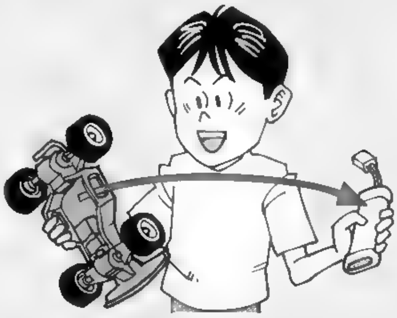

⑥走らせたあとは、かならずバッテリーをはずしておきましょう。

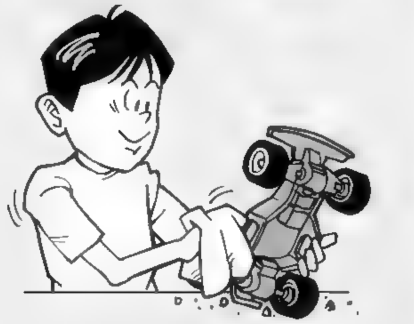

⑦RCカーについた泥や砂、汚れなどはやわらかな布などできれいに拭き取りましょう。

⑧ギヤや軸受け部、サスペンションなどの可動部はグリスをさしておきましょう。

⑨あとかたづけをしっかりしましょう。その時、バッテリーは別々にしておきます。

走行練習をしよう
PRACTICING
ÜBUNG
ENTRAINEMENT

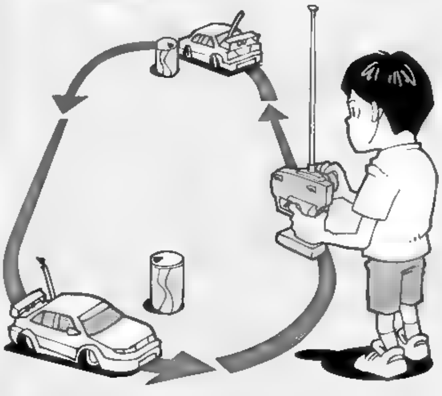

●大きく楕円を描くように走らせてみよう。
●Practice to achieve a large regular oval.
●Üben Sie, bis Sie ein sauberes Oval fahren können.
●Exercez vous à décrire un grand ovale régulier.

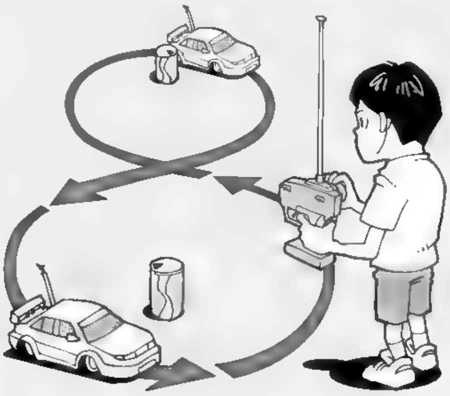

●空き缶などを利用して、8の字を描くように走らせてみよう。
●Use empty cans etc. as pylons for figure "8" drill.
●Verwenden Sie leichte, leere Büchsen etc. als Markierung für einen 8er-Übungskurs.
●Employez des boîtes vides... comme repères pour réaliser des "8".

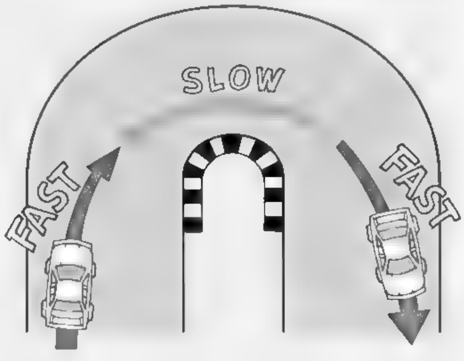

●コーナリングのやり方は、カーブに入るときに速度を落とし、曲がり終わるとともに速度を上げて行くとよいでしょう。
●Decelerate when entering into a curve and pick up the speed after vertex of the curve.
●Nehmen Sie beim Einfahren in die Kurve Gas weg und beschleunigen Sie nach dem Scheitelpunkt der Kurve.
●Ralentissez à l'entrée d'une courbe et reprenez de la vitesse après le passage du milieu de la courbe.

トラブルチェック
TROUBLE SHOOTING
FEHLERSUCHE
RECHERCHE DES PANNES

★おかしいな?と思ったときは、車（RCカー）を修理に出すまえに、下の表を見てトラブルチェックを行ってください。
★Before sending your R/C model in for repair, check again using the below diagram.
★Bevor Sie Ihr Modell zur Reparatur einsenden, prüfen Sie es nochmals selbst entsprechend der folgenden Anleitung.
★Avant de renvoyer votre modèle R/C pour une répa-ration, vérifiez-le à nouveau en suivant ce processus.

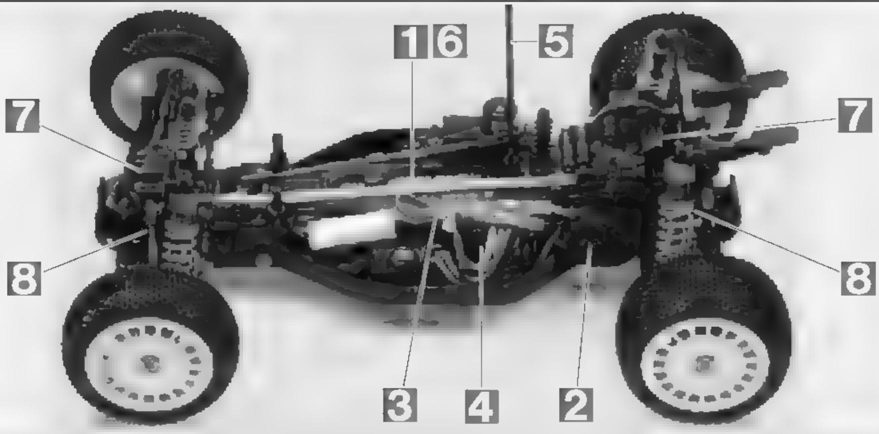

車の異常 PROBLEM PROBLEME	原 因 CAUSE URSACHE	直し方 REMEDY LÖSUNG REMEDE	
車が動かない Model does not move. Modell fährt nicht. Le modèle ne démarre pas.	走行用バッテリーが充電されていますか？ Weak or no battery in model. Schwache oder keine Batterien in Auto. Pack de propulsion manquant ou insuffisament chargée.	走行用バッテリーを充電してください。 Install charged battery. Voll aufgeladene Batterien einlegen. Recharger la batterie.	1
	モーターに故障はありませんか？ Damaged motor. Motorschaden. Moteur endommagé.	異音や、少しの走行で熱くなるようならモーターを交換してください。 Replace with new motor. Durch neuen Motor ersetzen. Remplacer par un nouveau moteur.	2
	コード類がやぶけてショートしていませんか？ Worn or broken wiring. Verschlissene oder gebrochene Kabel. Câblage sectionné ou usé.	コードをしっかり絶縁するか、メーカーに修理を依頼してください。 Splice and insulate wiring completely. Kabel anspleißen und gut isolieren. Vérifier et isoler le câblage.	3
	ESC（エレクトロニックスピードコントローラー）が故障していませんか? Damaged electronic speed controller. Beschädigter Fahrregler. Variateur électronique de vitesse endommagé.	ご使用のメーカーにお問い合わせください。 Ask manufacturer to repair. Erkundigen Sie sich über Reparaturmöglichkeit beim Hersteller. Faites réparer par le S.A.V. du fabricant.	4
思うように走らない No control. Keine Kontrolle. Perte de contrôle.	送信機、受信機のアンテナはのびていますか？ Improper antenna on transmitter or model. Sender- oder Empfängerantenne ist nicht ganz herausgezogen. Problème d'antenne émetteur ou récepteur.	送信機、受信機のアンテナをのばしてください。 Fully extend antenna. Antenne vollständig herausziehen. Déployer entièrement l'antenne.	5
	走行用バッテリーや、送信機の電池が少なくなっていませんか？ Weak or no batteries in transmitter or model. Schwache oder keine Batterien in Sender oder Auto. Accus manquants ou insuffisamment chargés dans l'émetteur	走行用バッテリーは充電してください。送信機の電池は新品のものと交換してください。 Install charged or fresh batteries. Legen Sie geladene Akkus oder neue Batterien ein. Installez des accus rechargés ou des piles neuves.	6
	回転部（ギヤなど）の組み立てがしっかり出来ていますか？ Improper assembly of rotating parts. Unachtsamer Einbau drehender Teile. Mauvais assemblage des pièces en rotation.	説明図をよく見て回転部を確認、または組み立て直してください。 Reassemble them correctly referring to the instruction manual. Auseinandernehmen und gemäß Bedienungsanleitung neu zusammenbauen. Réassemblez correctement en vous référant au manuel d'instructions.	7
	可動部がグリスアップされていますか？ Improper lubrication on rotating parts. Drehende Teile unzureichend geschmiert. Mauvaise lubrification des pièces en rotation.	可動部にグリスをつけてください。 Apply grease. Fetten. Graisser.	8
	近くで別のRCモデルを操縦していませんか？ Another R/C model using same frequency. Ein anderes RC-Modell fährt auf der gleichen Frequenz. Un autre modèle R/C est sur la même fréquence.	場所を変えるか、少し時間をおきます。 Try a different location to operate your model. Das Auto an einem anderen Ort fahren lassen. Essayez un autre endroit pour faire rouler votre modèle R/C.	

PARTS

★製品改良のためキットは予告なく、仕様を変更することがあります。
★Specifications are subject to change without notice.
★Technische Daten können im Zuge ohne Ankündigung verändert werden.
★Caractéristiques pouvant être modifiées sans information préalable.

ボディ ············×1
Body 0555108
Karosserie
Carrosserie

A PARTS ×1
0004432

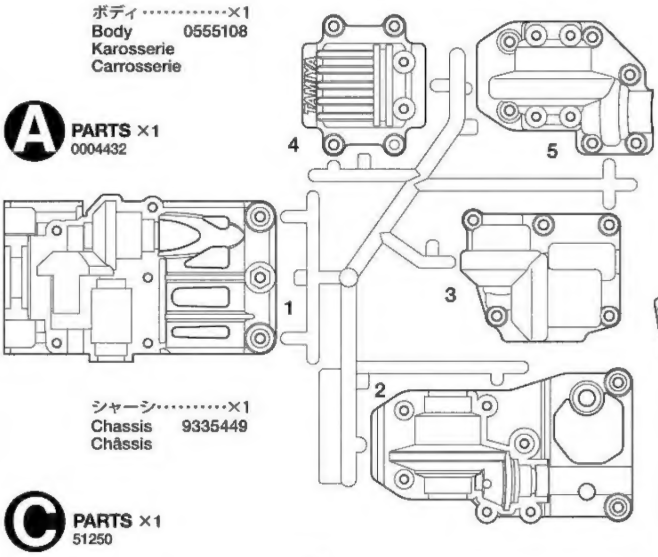

シャーシ··········×1
Chassis 9335449
Châssis

B PARTS ×1
51249

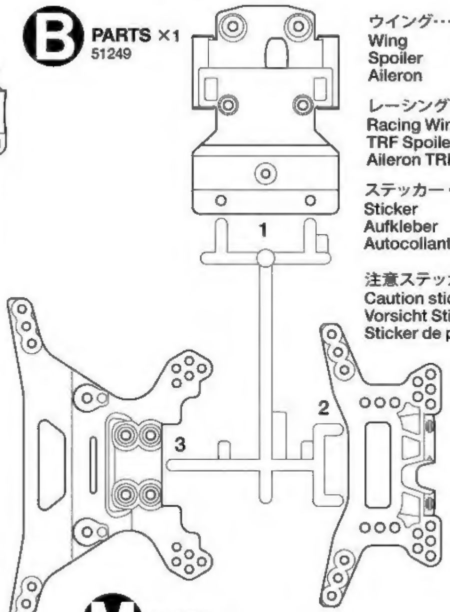

ウイング··········×1
Wing 0555108
Spoiler
Aileron

レーシングウイング·×1
Racing Wing 53984
TRF Spoiler
Aileron TRF

ステッカー ·······×1
Sticker
Aufkleber
Autocollant

注意ステッカー··×1
Caution sticker
Vorsicht Sticker
Sticker de precaution

D PARTS ×2
51251

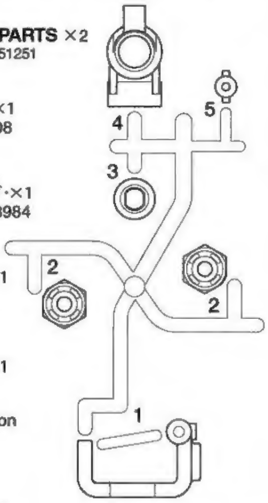

Y PARTS ×1
53890

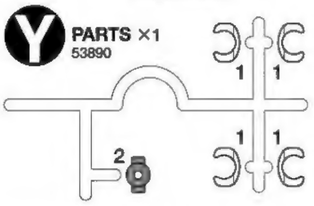

C PARTS ×1
51250

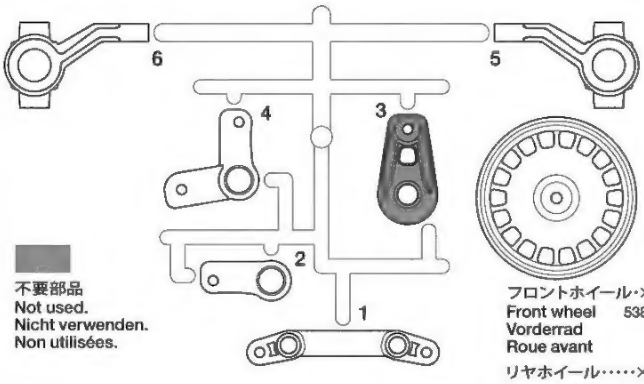

不要部品
Not used.
Nicht verwenden.
Non utilisées.

フロントホイール·×2
Front wheel 53880
Vorderrad
Roue avant

リヤホイール·····×2
Rear wheel 53881
Hinterrad
Roue arrière

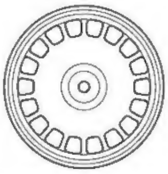

M PARTS ×1
0115365

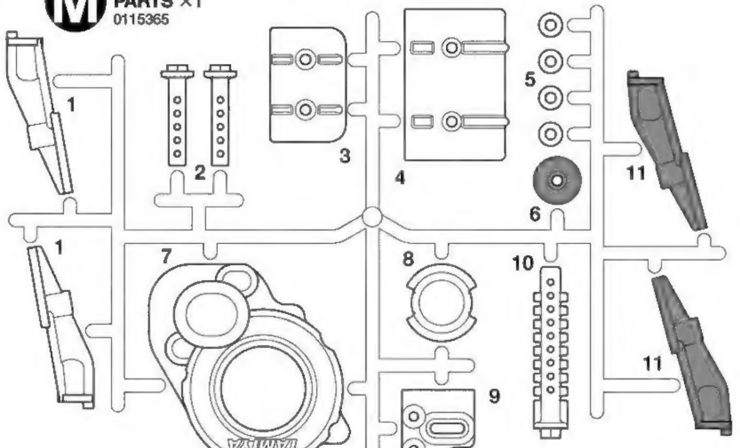

Q PARTS ×1
51000

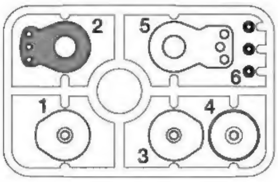

アンテナパイプ ······×1
Antenna pipe 6095010
Antennenrohr
Gaine d'antenne

バッテリーカバー·······×1
Battery cover 0440193
Batteriefach-Deckel
Trappe de logement de pack

X PARTS ×2
50950

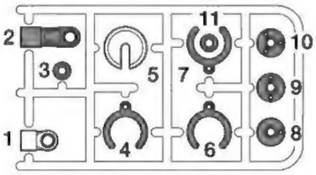

V PARTS ×4
53334

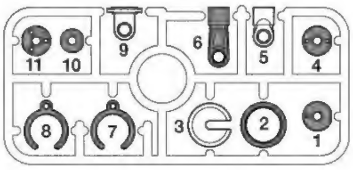

E PARTS ×2
51252

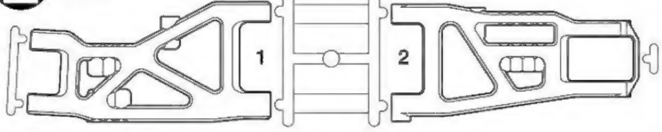

MH ベベルギヤ袋詰
51247

Bevel gear bag
Kegelradgetriebe-Beutel
Sachet de pignons coniques

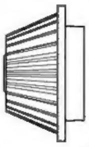

MH1 ×1 24Tベベルギヤ
Bevel gear
Kegelrad
Pignon conique

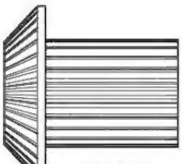

MH3 ×1
22T-34Tベベルギヤ
Bevel gear
Kegelrad
Pignon conique

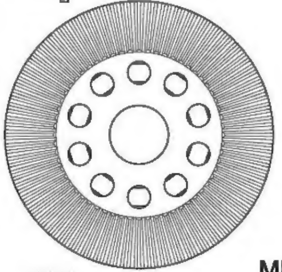

MH4 ×1
ベベルデフギヤ
Bevel diff. gear
Kegeldifferential-Getriebe
Pignon conique de différentiel

MH5
×1
34Tワンウェイベベルギヤ
One-way bevel gear
Einweg-Kegelrad
Pignon conique à sens unique

34T
不要部品
Not used.
Nicht verwenden.
Non utilisées.

MG スパーギヤ袋詰
51248

Spur gear bag
Stirnradgetriebe-Beutel
Sachet de couronnes

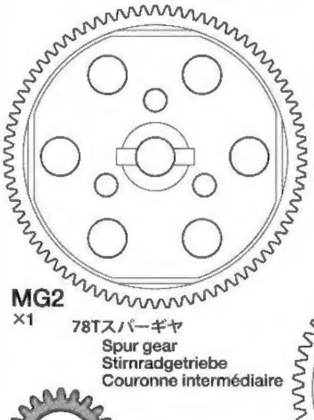

MG2
×1
78Tスパーギヤ
Spur gear
Stirnradgetriebe
Couronne intermédiaire

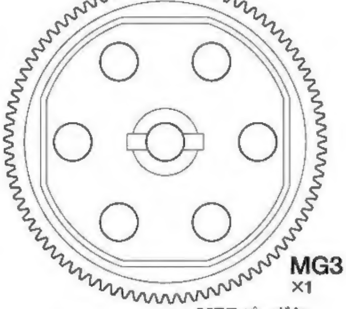

MG3
×1
85Tスパーギヤ
Spur gear
Stirnradgetriebe
Couronne intermédiaire

不要部品
Not used.
Nicht verwenden.
Non utilisées.

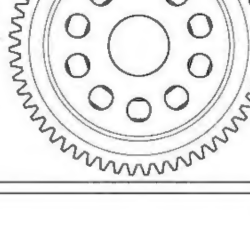

MG1
×1
55Tデフギヤ
Differential gear
Differentialgetriebe
Différentiel

プロペラシャフト・・・・・・・×1
Propeller shaft 3485153
Antriebswelle
Cardan

MJ ジョイントカップ袋詰
Joint cup bag
Gelenkhülsen-Beutel
Sachet de noix de cardans

MJ3 ×1 9808060
Rデフジョイント（R）
Diff joint (Rear - right)
Differential-Gelenk(Hinten - rechts)
Accouplement de diff. (Ar.-droite)

MJ1 ×1 9808059
Fデフジョイント（L）
Diff joint (Front - left)
Differential-Gelenk (vorder - links)
Accouplement de diff. (Av.-gauche)

MJ4 ×1 9808060
Rデフジョイント（L）
Diff joint (Rear - left)
Differential-Gelenk (Hinten - links)
Accouplement de diff. (Ar.-gauche)

MJ2 ×1 9808059
Fデフジョイント（R）
Diff joint (Front - right)
Differential-Gelenk (vorder - rechts)
Accouplement de diff. (Av.-droite)

MJ5 ×4 53499
ホイールアクスル
Wheel axle
Rad-Achse
Axe de roue

MJ6 ×4 53500
3×2.5㎜イモネジ
Grub screw
Madenschraube
Vis pointeau

MJ7 ×4 53500
クロススパイダー
Cross joint
Kreuzzapfen
Joint croisé

MJ8×3 53924
ヒートシンクバー
Heat-sink bar
Kühlkörper
Dissipateur de chaleur

MJ9 ×2 51000
サーボセイバースプリング（小）
Servo saver spring (small)
Servo-Saver-Feder (klein)
Ressort de sauve-servo (petite)

MJ10 ×1 51000
サーボセイバースプリング（大）
Servo saver spring (large)
Servo-Saver-Feder (groß)
Ressort de sauve-servo (grande)

MJ11×4 9805979
70㎜スイングシャフト
Swing shaft
Schwingachse
Arbre oscillant

MJ12 ×9 53500
2×9.8㎜シャフト
Shaft
Achse
Axe

MJ13 ×1 53924
アルミモータープレート
Motor plate
Motor-Platte
Plaquette-moteur

MK ギヤ部品袋詰
Gear parts bag
Getriebeteile-Beutel
Sachet de pignons

MK1 ×1 2595177
スリッパーシャフト
Slipper shaft
Hauptwelle
Axe principal

MK2 ×1 53948
ジョイントカップ
Joint cup
Gelenkkapsel
Noix de cardan

MK3 ×1 3485165
センターワンウェイシャフト
Center one-way shaft
Zentral Einweg-Achse
Arbre à sens unique

MK4 ×2 9805736
デフハウジングプレート
Differential housing plate
Platte des Differentialgehäuses
Plaquette de carter de différentiel

MK5 ×4 50880
デフプレート
Diff plate
Differentialplatte
Plaquette de diff

MK6 ×1 3505054
26Tピニオンギヤ
Pinion gear
Motorritzel
Pignon moteur

MK7 ×4 53588
10×0.1㎜シム
Shim
Scheibe
Cale

MK8 ×5 53587
5×0.1㎜シム
Shim
Scheibe
Cale

MK9 ×2 53726
6×0.1㎜シム
Shim
Scheibe
Cale

MK10 ×1 3585107
ベアリングカラー
Bearing collar
Lagerkragen
Collier de roulement

MK11 ×2 53270
1060ベアリング
Ball bearing
Kugellager
Roulement à billes

MK12 ×2 9949299
デフスプリング
Diff spring
Differentialfeder
Ressort de diff

MK13 ×20
3㎜スチールボール
Steel ball
Stahlkugel
Bille en acier

MK14 ×6 9805922
デフスポンジ
Diff sponge
Diff.-Schwamm
Eponge de différentiel

MK15 ×1 5700041
ワンウェイベアリング
One-way bearing
Einweg-Lager
Roulement à aiguilles à sens unique

MK16 ×1 5005169
スリッパースプリング
Slipper spring
Feder der Rutschkupplung
Ressort de slipper

MK17 ×2 9808081
プレッシャーディスク
Pressure disk
Druckplatte
Rondelle de pression

MK18 ×2 9808081
スリッパーシート
Slipper sheet
Rutschkupplung-Blatt
Feuillet de slipper

MK19 ×1 0440232
82Tスパーギヤ
Spur gear
Stirnradgetriebe
Couronne intermédiaire

ボールデフグリス・・・・・・・・×1
Ball Diff Grease 53042
Fett für Kugeldifferential
Graisse pour différentiel à billes

MT 工具袋詰
Tool bag
Werkzeug-Beutel
Sachet d'outillage

MT4×1 53941
3×117㎜ターンバックルシャフト
Turn-buckle shaft
Spann-Achse
Biellette à pas inversés

MT1 ×1 53949
バッテリーストッパーピン
Battery stopper pin
Batterie-Haltestift
Epingle de blocage du pack

MT2 ×3 9805702
6㎜スナップピン
Snap pin
Federstift
Epingle métallique

MT3 ×1 50197
スナップピン（小）
Snap pin (small)
Federstift (klein)
Epingle métallique (petite)

MT5 ×14 53601
5㎜アジャスター
Adjuster
Einstellstück
Chape à rotule

アンチウェアグリス・・・・・・×1
Anti-wear grease 53439
Verschleiß minderndes Fett
Graisse anti-usure

板レンチ・・・・・・・・×1
Wrench 4305026
Mutternschlüssel
Clé

十字レンチ・・・・・・・・×1
Box wrench 50038
Steckschlüssel
Clé à tube

ナイロンバンド・・・・・×4
Nylon band 50595
Nylonband
Collier en nylon

六角棒レンチ（2㎜）・・・・・・・×1
Hex wrench (2mm) 2990027
Imbusschlüssel (2mm)
Clé Allen (2mm)

六角棒レンチ（1.5㎜）・・・・・×1
Hex wrench (1.5mm) 50038
Imbusschlüssel (1.5mm)
Clé Allen (1.5mm)

ギヤボックスプレート・・・・・・×1
Gearbox plate 3455945
Platte des Getriebegehäuses
Plaquette de carter

グリス・・・・・・・・・・・・・・・・・・・・×1
Grease 87025
Fett
Graisse

両面テープ・・・・・・・・・・・・・・・×1
Double-sided tape 50171
Doppelklebeband
Adhésif double face

★金具部品は少し多めに入っています。予備として使ってください。
★Extra screws and nuts are included. Use them as spares.
★Es liegen zusätzliche Schrauben und -muttern bei. Als Ersatzteile verwenden.
★Des vis et des écrous supplémentaires sont inclus. Les utiliser comme pièces de rechange.

DB ダンパー部品袋詰
Damper parts bag
Dämpferteile-Beutel
Sachet de pièces d'amortisseur

DB1 ×2 53927 — フロントスプリング / Front coil spring / Vordere Feder / Ressort hélicoïdal avant

DB2 ×2 53927 — リヤスプリング / Rear coil spring / Hintere Feder / Ressort hélicoïdal arrière

DB3 ×2 9808073 — フロントシリンダーセット / Front damper cylinder / Vorderer Dämpfer-Zylinder / Corps d'amortisseur avant

DB4 ×2 9808074 — リヤシリンダーセット / Rear damper cylinder / Hinterer Dämpfer-Zylinder / Corps d'amortisseur arrière

DB5 ×2 9808078 — テフロンピストン(2穴) / Piston (2 holes) / Kolben(2 Löcher) / Piston (2 trous)

DB6 ×2 9808079 — テフロンピストン(3穴) / Piston (3 holes) / Kolben(3 Löcher) / Piston (3 trous)

DB7 ×4 50600 — オイルシール / Oil seal / Ölabdichtung / Joint d'étanchéité

DB8 ×4 9444361 — 12㎜Oリング / O-ring / O-Ring / Joint torique

DB9 ×2 9805240 — 3㎜Oリング（黒） / O-ring (black) / O-Ring (schwarz) / Joint torique (noir)

DB10 ×8 50597 — 3㎜Oリング（茶） / O-ring (brown) / O-Ring (braun) / Joint torique (brun)

DB11 ×2 9808075 — フロントピストンロッド / Piston rod (front) / Kolbenstange (vorder) / Axe de piston (avant)

DB12 ×2 9808076 — リヤピストンロッド / Piston rod (rear) / Kolbenstange (hinten) / Axe de piston (arrière)

DB13 ×4 9808077 — シャフトガイド / Shaft guide / Stangenführung / Guide d'axe

DB14 ×4 53574 — ロッドガイド / Rod guide / Stangenführung / Guide d'axe

DB15 ×4 53539 — 5.5×2㎜スペーサー / Spacer / Distanzring / Entretoise

ダンパーオイル……………………×1 53443
Damper oil / Dämpfer-Öl / Huile pour amortisseurs

MS シャフト袋詰
Shaft bag
Achsen-Beutel
Sachet d'axes

MS1 ×2 — ステアリングポスト / Steering post / Lenkpfostens / Colonnette de direction

MS2 ×2 53943 — 3×46㎜ターンバックルシャフト / Turn-buckle shaft / Spann-Achse / Biellette à pas inversés

MS3 ×4 53944 — 3×50㎜ターンバックルシャフト / Turn-buckle shaft / Spann-Achse / Biellette à pas inversés

MS4 ×2 9808063 — 3×31㎜シャフト / Shaft / Achse / Axe

MS5 ×2 9808062 — 3×28㎜シャフト / Shaft / Achse / Axe

MS6 ×4 3485043 — 3×48.5㎜シャフト / Shaft / Achse / Axe

MS7 ×1 — 5×40㎜パイプ / Pipe / Rohr / Tube

MR ベアリング袋詰
Bearing bag
Kugellager-Beutel
Sachet de roulements à billes

MR1 ×4 53126 — 1510ベアリング / Ball bearing / Kugellager / Roulement à billes

MR2 ×8 53008 — 1150ベアリング / Ball bearing / Kugellager / Roulement à billes

MR3 ×3 51239 — 1050ベアリング / Ball bearing / Kugellager / Roulement à billes

MR4 ×3 51090 — 950ベアリング / Ball bearing / Kugellager / Roulement à billes

MR5 ×2 9949300 — 620スラストベアリング / Ball thrust bearing / Druckkugellager / Butée à billes

MR6 ×4 53030 — 850ベアリング / Ball bearing / Kugellager / Roulement à billes

MR7 ×1 7791008 — 830ベアリング / Ball bearing / Kugellager / Roulement à billes

MR8 ×1 9804243 — 630ベアリング / Ball bearing / Kugellager / Roulement à billes

MR9 ×4 9805185 — 850メタル / Metal bearing / Metall-Lager / Palier en métal

MA ビス袋詰A
9464128
Screw bag A
Schraubenbeutel A
Sachet de vis A

MA1 ×5 9805636 — 3×6㎜丸ビス / Screw / Schraube / Vis

MA2 ×17 9804159 — 3×10㎜丸ビス / Screw / Schraube / Vis

MA3 ×5 9804200 — 3×10㎜皿ビス / Screw / Schraube / Vis

MA4 ×2 9805977 — 3×12㎜皿ビス / Screw / Schraube / Vis

MA5 ×1 50575 — 2.6×10㎜タッピングビス / Tapping screw / Schneidschraube / Vis taraudeuse

MA6 ×1 — 2.6×10㎜バインドビス / Screw / Schraube / Vis

MA7 ×2 9949350 — 2×25㎜キャップスクリュー / Cap screw / Zylinderkopfschraube / Vis à tête cylindrique

MC ビス袋詰C
9464129
Screw bag C
Schraubenbeutel C
Sachet de vis C

MC1 ×11 9805629 — 3×12㎜タッピングビス / Tapping screw / Schneidschraube / Vis taraudeuse

MC2 ×4 50581 — 3×12㎜皿タッピングビス / Tapping screw / Schneidschraube / Vis taraudeuse

MC3 ×5 50576 — 3×3㎜イモネジ / Grub screw / Madenschraube / Vis pointeau

MC4 ×6 50586 — 3㎜ワッシャー / Washer / Beilagscheibe / Rondelle

MC5 ×2 9805631 — ウイングワッシャー / Washer / Beilagscheibe / Rondelle

MC6 ×16 50588 — 2㎜Eリング / E-Ring / Circlip

MB ビス袋詰B
9400418
Screw bag B
Schraubenbeutel B
Sachet de vis B

MB1 ×24 50577 — 3×10㎜タッピングビス / Tapping screw / Schneidschraube / Vis taraudeuse

MB2 ×2 9805729 — 3×21㎜タッピングビス / Tapping screw / Schneidschraube / Vis taraudeuse

MB3 ×3 50578 — 3×10㎜皿タッピングビス / Tapping screw / Schneidschraube / Vis taraudeuse

MB4 ×1 51097 — 2.6×10㎜スクリューピン / Screw pin / Schraubzapfen / Epingle à vis

MB5 ×5 9805557 — 4㎜フランジロックナット / Flange lock nut / Sicherungsmutter / Ecrou nylstop à flasque

MB6 ×3 50380 — 4㎜Eリング / E-Ring / Circlip

MB7 ×2 9949350 — 2㎜ロックナット / Lock nut / Sicherungsmutter / Ecrou nylstop

MD ビス袋詰D
9464130
Screw bag D
Schraubenbeutel D
Sachet de vis D

MD1 ×2 50882 — 3×10㎜段付ビス / Step screw / Paßschraube / Vis décolletée

MD2 ×2 51101 — ピローボールキングピン / Ball-head king pin / Kugelkopf-Drehzapfen / Rotule déportée

MD3 ×2 51100 — 4.6×6㎜フランジパイプ / Flanged tube / Kragenrohr / Tube à flasque

MD4 ×1 3455984 — スプリングリテーナー / Spring retainer / Hauptwelle / Axe principal

MD5 ×5 9805389 — 5㎜ピローボールナット / Ball connector nut / Kugelkopf-Mutter / Ecrou-connecteur à rotule

MD6 ×13 50592 — 5㎜ピローボール / Ball connector / Kugelkopf / Connecteur à rotule

MD7 ×2 — 4×6㎜パイプ / Pipe / Rohr / Tube

AFTER MARKET SERVICE CARD
When purchasing Tamiya replacement parts, please take or send this form to your local Tamiya dealer so that the parts required can be correctly identified and supplied. Please note that specifications, availability and price are subject to change without notice.

KUNDENNACHBETREUUNGS-KARTE
Wenn Sie TAMIYA-Ersatzteile kaufen möchten, nehmen Sie bitte zur Unterstützung dieses Formular mit zu Ihrem örtlichen Fachhändler. Bezüglich der Angaben, der Lagerhaltung der Artikel und der Preise sind Änderungen vorbehalten.

SERVICE APRES-VENTE
LISTE DE PIECES DETACHEES
Afin de vous permettre de vous procurer des pièces de rechange Tamiya, amenez cette liste à votre point de vente Tamiya qui ne manquera pas de vous renseigner. Veuillez noter que les caractéristiques, disponibilité et prix peuvent changer sans avis préalable.

PARTS CODE

0555108		Body & Wing
53984		Buggy Racing Wing
9335449		Chassis
0004432		A Parts (A1-A5)
51249		DF-03 B Parts (Damper Stay) (B1-B3)
51250		DF-03 C Parts (Front Upright) (C1-C6)
51251	*1	DF-03 D Parts (Hub Carrier & Rear Upright) (D1-D5, 1 pc.)
51252	*1	DF-03 E Parts (Sus. Arm) (E1 & E2, 1 pc.)
0115365		M Parts (M1-M11)
51000		Hi-Torque Servo Saver (Black) (Q1-Q6, MJ9, MJ10)
53334	*1	Low Friction Damper V Parts (Damper Collar) (V1-V11, 2 pcs.)
50950		C.V.A. Shock Unit II (Short/Long) X Parts (Damper Collar) (X1-X11, 2 pcs.)
53890		Swing Shaft Protector (Y1 & Y2)
51248		DF-03 Spur Gear Set (MG1-MG3)
51247		DF-03 Bevel Gear Set (MH1, MH3-MH5)
53880		Large Dish Wheels (4WD/Front, 62/25, 2 pcs.)
53881		Large Dish Wheels (Rear, 62/35, 2 pcs.)
0440193		Battery Cover
3485153		Propeller Shaft
53927		DF-03 Setting Spring Set (DB1 x2, DB2 x2...etc.)
9808073		Front Damper Cylinder (DB3 x2)
9808074		Rear Damper Cylinder (DB4 x2)
9808078		Piston (2 Holes, DB5 x4)
9808079		Piston (3 Holes, DB6 x4)
50600		C.V.A. Mini Shock Unit II Oil Seal (DB7 x6)
9444361		12mm O-ring (DB8 x4)
9805240		3mm O-ring (Black, DB9 x7)
50597		Damper O-ring (Red, DB10 x10)
9808075		Front Piston Rod (DB11 x2)
9808076		Rear Piston Rod (DB12 x2)
9808077		Shaft Guide (DB13 x4)
53574		TRF Damper Rod Guide & O-ring Set (DB14 x4)
53539		5.5mm Aluminum Spacer Set (DB15 x4...etc.)
9464128		Screw Bag A (MA1-MA7)
9805636		3x6mm Screw (MA1 x2)
9804159		3x10mm Screw (MA2 x10)
9804200		3x10mm Countersunk Head Screw (MA3 x10)
9805977		3x12mm Countersunk Head Screw (MA4 x5)
50575		2.6x10mm Tapping Screw (MA5 x5)
9949350		2x25mm Cap Screw & 2mm Lock Nut (MA7 & MB7, 2 pcs. each)
9400418		Screw Bag B (MB1-MB7)
50577		3x10mm Tapping Screw (MB1 x10)
9805729		3x21mm Tapping Screw (MB2 x5)
50578		3x10mm Countersunk Tapping Screw (MB3 x10)
51097		2.6x10mm Screw Pin (MB4 x2)
9805557		4mm Flange Lock Nut (MB5 x4)
50380		E-ring Set (MB6 x7, MC6 x12...etc.)
9464129		Screw Bag C (MC1-MC6)
9805629		3x12mm Tapping Screw (MC1 x4)
50581		3x12mm Countersunk Tapping Screw (MC2 x10)
50576		3mm Grub Screw (MC3 x10)
50586		3mm Washer (MC4 x15)
9805631		Rosette Washer (MC5 x4)
50588		2mm E-ring (MC6 x15)
9464130		Screw Bag D (MD1-MD7)
50882		TA04 King Pin Set (MD1 x4)
51101		TB Evolution IV Ball-Head King Pin (MD2 x2)
51100		TB Evolution IV 4.6x4.7mm Flanged Tube (MD3 x2)
3455984		Spring Retainer (MD4)
9805389		5mm Ball Connector Nut & Ball Connector (MD5 x4, MD6 x2)
50592		5mm Ball Connector (MD6 x10)
9808059		Front Diff. Joint L & R (MJ1 & MJ2)
9808060		Rear Diff. Joint L & R (MJ3 & MJ4)
53499	*1	Wheel Axles for Assembly Universal Shaft Set (MJ5 x2)
53500		Cross Joint for Assembly Universal Shaft Set (MJ6 x x5, MJ7 x4, MJ12 x6)
53924		DF-03 Heat Sink Bar Set (MJ8 x3, MJ13 x1)
9805979	*1	70mm Swing Shaft (MJ11 x2)
2595177		Slipper Shaft (MK1)
53948		DF-03 Aluminum One-Piece Propeller Cup Joint (MK2)
3485165		Center One-Way Shaft (MK3)
9805736		Diff. Housing Plate (MK4 x2)
50880	*1	TA04 Ball Diff. Plate Set (MK5 x2)
3505054		26T Pinion Gear (MK6)
53588		10mm Shim Set (MK7 x10...etc.)
53587		5mm Shim Set (MK8 x10...etc.)
53726		6mm Shim Set (MK9 x10...etc.)
3585107		Bearing Collar (MK10)
53270		1060 Ball Bearing Set (MK11 x2)
9949299		Ball Diff. Spring (MK12 x2)
9805922		Diff. Sponge (MK14 x10)
5700041		One-Way Bearing (MK15)
5005169		Slipper Spring (MK16)
9808081		Pressure Disk & Slipper Sheet (MK17 & MK18, 2 pcs. each)
0440232		82T Spur Gear (MK19)
53126		1510 Sealed Ball Bearing Set (MR1 x2)
53008		1150 Sealed Ball Bearing Set (MR2 x4)
51239		1050 Ball Bearing Set (MR3 x4)
51090		950 Ball Bearings (MR4 x4)
9949300		620 Ball Thrust Bearing (MR5 x2)
53030		850 Sealed Ball Bearing Set (MR6 x4)
7791008		830 Ball Bearing Set (MR7 x2)
9804243		630 Ball Bearing (MR8 x2)
9805185		850 Metal Bearing (MR9 x2)
53940		DF-03 Hard Turnbuckle Shaft Set (MS2 x2, MS3 x4)
53943		3x46mm Hard Turnbuckle Shaft (MS2 x2)
53944		3x50mm Hard Turnbuckle Shaft (MS3 x2)
9808063		3x31mm Shaft (MS4 x2)
9808062		3x28mm Shaft (MS5 x2)
3485043	*2	3x48.5mm Shaft (MS6 x1)
53949		DF-03 Lightweight Battery Stopper Pin (MT1)
9805702		6mm Snap Pin (MT2 x10)
50197		Snap Pin Set (MT3 x5, Large x10)
53941		DF-03 Aluminum Turnbuckle Steering Rod (MT4)
53601		Low Friction 5mm Adjuster (MT5 x8)
3455945		Gearbox Plate
4305026		Wrench
2990027		2mm Hex Wrench
50038		Tool Set (Box Wrench, 1.5mm Hex Wrench, MC3 x4)
50171		Heat Resistant Double-Sided Tape
50595		Nylon Band w/Metal Hook (10 pcs.)
53042		Ball Diff. Grease
53439		Anti-Wear Grease
87025		Ceramic Grease
6095010		Antenna Pipe (Black) (30cm)
1054519		Instructions

*1 Requires 2 sets for one car.
*2 Requires 4 sets for one car.

部品請求について

For use in Japan only!

★部品をなくしたり、こわした方は、このステッカーが貼られたカスタマーサービス取次店でご注文いただけます。また、当社カスタマーサービスに直接ご注文する場合は、右記の方法でご注文することができます。詳しくは当社カスタマーサービスまでお問い合わせください。

①《郵便振替のご利用法》
郵便局の払込用紙の通信欄に下のカードを参考にITEM番号、スケール、製品名、部品名、部品コード、数量を必ずご記入ください。振込人住所欄にはお電話番号もお書きいただき、口座番号·00810-9-1118、加入者名·（株）タミヤでお振込ください。

②《代金引換のご利用法》
パーツ代金に加えて代引き手数料（315円）をご負担いただければ、電話またはホームページより代金引換によるご注文をお受けいたします。

③《タミヤカードのご利用法》
タミヤカードをご利用の場合、代金はご指定金融機関の口座引き落としとなります。ご注文は電話またはホームページよりお受けいたします。

《住所》　〒422-8610 静岡市駿河区恩田原3-7
株式会社タミヤ カスタマーサービス係
《お問い合わせ電話番号》　静岡 **054-283-0003**
東京 **03-3899-3765**（静岡へ自動転送）
営業時間/平日▶8:00～20:00　土、日、祝日▶8:00～17:00
《カスタマーサービスアドレス》
http://tamiya.com/japan/customer/cs_top.htm

TAMIYA

1/10 R/C

1/10RC DF-03 MS

ITEM 49496

★価格は予告なく変更となる場合があります。

部品名	価格	部品コード
ボディ、ウイング	2,550円	0555108
シャーシ	800円	9335449
Aパーツ	800円	0004432
Mパーツ	650円	0115365
バッテリーカバー	500円	0440193
プロペラシャフト	570円	3485153
ギヤボックスプレート	430円	3455945
82Tスパーギヤ	450円	0440232
26Tピニオンギヤ	300円	3505054
センターワンウェイシャフト	400円	3485165
スリッパーシャフト	450円	2595177
プレッシャーディスク、スリッパーシート(各2個)	1,600円	9808081
スリッパースプリング	240円	5005169
スプリングリテーナー	220円	3455984
ワンウェイベアリング	470円	5700041
ベアリングカラー	170円	3585107
FデフジョイントL·R	800円	9808059
RデフジョイントL·R	670円	9808060
デフハウジングプレート(2個)	350円	9805736
デフスポンジ(10個)	300円	9805922
70㎜スイングシャフト(2本)	800円	9805979
フロントシリンダーセット(2本)	1,800円	9808073
リヤシリンダーセット(2本)	2,000円	9808074
フロントピストンロッド(2本)	270円	9808075
リヤピストンロッド(2本)	290円	9808076
ピストン(3穴·4個)	450円	9808079
ピストン(2穴·4個)	450円	9808078
シャフトガイド(4個)	360円	9808077
ウイングワッシャー(4個)	170円	9805631
850メタル(2個)	120円	9805185
630ベアリング(2個)	500円	9804243
3×48.5㎜シャフト(1本)	140円	3485043
3×31㎜シャフト(2本)	220円	9808063
3×28㎜シャフト(2本)	220円	9808062
3×12㎜皿ビス(5本)	190円	9805977
3×10㎜皿ビス(10本)	200円	9804200
3×10㎜丸ビス(10本)	220円	9804159
3×6㎜丸ビス(2本)	160円	9805636
3×21㎜タッピングビス(5本)	180円	9805729
3×12㎜タッピングビス(4本)	170円	9805629
12㎜Oリング(4個)	250円	9444361
3㎜Oリング(黒·7個)	120円	9805240
5㎜ピローボールナット(4個)、5㎜ピローボール(2個)	170円	9805389
4㎜フランジロックナット(4個)	180円	9805557
ビス袋詰A	390円	9464128
ビス袋詰B	480円	9400418
ビス袋詰C	480円	9464129
ビス袋詰D	700円	9464130
アンテナパイプ(黒·30cm)	270円	6095010
説明図	600円	1054519

この他にも修理や整備のためのRCスペアパーツが発売されています。お近くの模型店店頭、または当社カスタマーサービスでお買い求め下さい。尚、この商品付属の白色のフロント、リヤスプリングは小分け販売しておりません。ご注文いただきました場合、色違いの部品をお送りさせていただきます。又、この商品付属のステッカーにつきましては、ご注文をお受けできません。

部品名	価格	送料	部品コード
レーシングウイング	800円	240円	OP.984
Bパーツ	500円	240円	SP.1249
Cパーツ	400円	200円	SP.1250
Dパーツ(1枚)	400円	160円	SP.1251
Eパーツ(1枚)	500円	160円	SP.1252
Qパーツ、サーボセイバースプリング大(1個)、小(2個)	700円	140円	SP.1000
Vパーツ(2枚)	400円	140円	OP.334
Xパーツ(2枚)	500円	140円	SP.950
Yパーツ	400円	120円	OP.890
スパーギヤ袋詰	400円	160円	SP.1248
ベベルギヤ袋詰	400円	160円	SP.1247
フロントホイール(2本)	550円	240円	OP.880
リヤホイール(2本)	550円	240円	OP.881
4㎜Eリング(7個)、2㎜Eリング(12個)	100円	90円	SP.380
2.6×10㎜タッピングビス(5本)	100円	80円	SP.575
3×3㎜イモネジ(10個)	200円	80円	SP.576
3×10㎜タッピングビス(10本)	100円	80円	SP.577
3×10㎜皿タッピングビス(10本)	100円	80円	SP.578
3×12㎜皿タッピングビス(10本)	100円	80円	SP.581
3㎜ワッシャー(15個)	100円	80円	SP.586
2㎜Eリング(15個)	100円	80円	SP.588
5㎜ピローボール(10個)	300円	80円	SP.592
3㎜Oリング(赤·10個)	150円	80円	SP.597
オイルシール(6個)	200円	80円	SP.600
デフプレート(2個)	250円	80円	SP.880
3×10㎜段付ビス(4本)	150円	90円	SP.882
950ベアリング(4個)	700円	90円	SP.1090
2.6×10㎜スクリューピン(2本)	250円	90円	SP.1097
4.6×6㎜フランジパイプ(2個)	200円	90円	SP.1100
ピローボールキングピン(2個)	200円	90円	SP.1101
1050ベアリング(4個)	500円	120円	SP.1239
1150ラバーシールベアリング(4個)	1,200円	120円	OP.8
850ラバーシールベアリング(4個)	1,600円	120円	OP.30
1510ラバーシールベアリング(2個)	1,200円	120円	OP.126
1060ベアリング(2個)	600円	120円	OP.270
ホイールアクスル(2個)	800円	120円	OP.499
クロススパイダー(4個)、2×9.8㎜シャフト(6本)、3×2.5㎜イモネジ(5個)	500円	90円	OP.500
5.5×2㎜スペーサー(4個)	600円	90円	OP.539
ロッドガイド(4個)	400円	90円	OP.574
5×0.1㎜、0.2㎜、0.3㎜シム(各10個)	400円	90円	OP.587
10×0.1㎜、0.2㎜、0.3㎜シム(各10個)	500円	90円	OP.588
5㎜アジャスター(8個)	300円	120円	OP.601
6×0.1㎜、0.2㎜、0.3㎜シム(各10個)	650円	90円	OP.726
アルミモータープレート、ヒートシンクバー(3個)	1,000円	120円	OP.924
フロント、リヤスプリング(ソフト·ミディアム·ハード 各2本)	1,200円	200円	OP.927
3×50㎜、3×46㎜ターンバックルシャフト(1台分)	2,400円	200円	OP.940
3×117㎜ターンバックルシャフト(1本)	900円	140円	OP.941
3×46㎜ターンバックルシャフト(2本)	800円	120円	OP.943
3×50㎜ターンバックルシャフト(2本)	900円	120円	OP.944
ジョイントカップ	600円	140円	OP.948
バッテリーストッパーピン	700円	120円	OP.949
830ベアリング(2個)	700円	90円	AO.1008
2×25㎜キャップスクリュー、2㎜ロックナット(各2個)	200円	90円	AO.5014
デフスプリング(2本)	180円	90円	AO.5015
620スラストベアリング(2個)	650円	90円	AO.5016

《送料について》送料が表示されている部品は、送料が別に必要です。部品を2個以上ご注文の場合、最も高い送料（1個分）だけで結構です。部品の合計が5,000円を超える場合、送料はサービスとなります。